GKF03495

04・2・

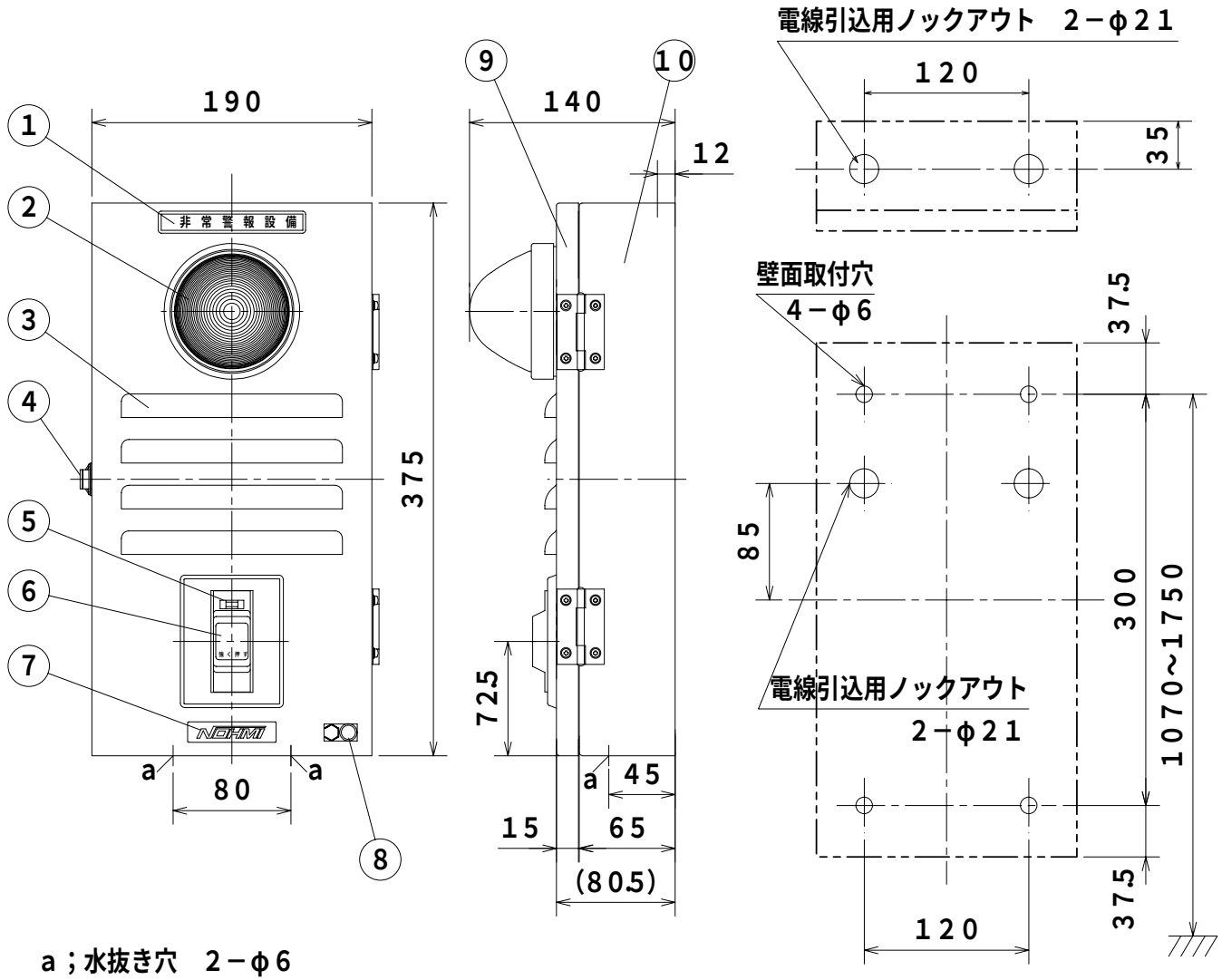

a；水抜き穴　2－φ6

番号	名称	番号	名称	番号	名称	番号	名称
1	装置銘板	5	リセットスイッチ	9	パネル		
2	表示灯	6	起動装置	10	キャビネット		
3	音響抜孔	7	社銘板				
4	パッチン錠	8	副認定合格証票				

仕様

（1）種別：一体型（防雨型），壁掛，露出型
（2）認定番号：鑑認非第１３～５７号
（3）回路電圧：ＤＣ２４Ｖ
（4）消費電力：（平常時）0.5０ＶＡ
（作動時）0.7４ＶＡ
（5）機器構成：
表示灯（ＬＥＤ）　ＤＣ２４Ｖ，２１mA
音響装置　ＤＣ２４Ｖ，１０mA
起動装置　ＤＣ２４Ｖ，７Ａ（接点定格）
（6）音量：９０ｄＢ（ａｔ　1m）
（7）移報接点：押釦移報（１メーク接点）
ＤＣ３０Ｖ，７Ａ（接点定格）
（8）使用温度範囲：－１０°Ｃ～５０°Ｃ
（9）主材：鋼板　ｔ1.2
（10）仕上：焼付塗装半つや
（11）質量：約3.4ｋｇ

ＥＷＷ０１８－ＬＭＢ型
非常警報設備・一体型（防雨，露出型）
外　観　図

発行	技術部管理１課	縮尺	／
図番	ＥＷＷ６２４５		⟐0

能美防災株式会社