’23.11.

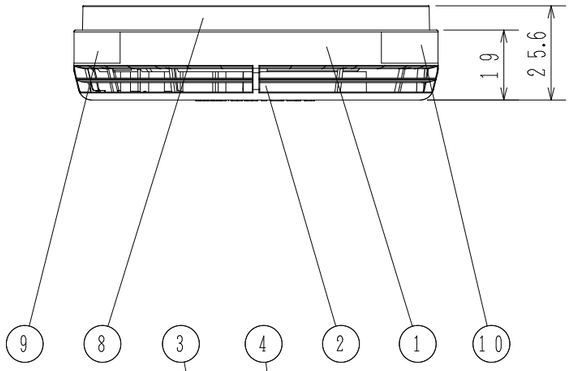

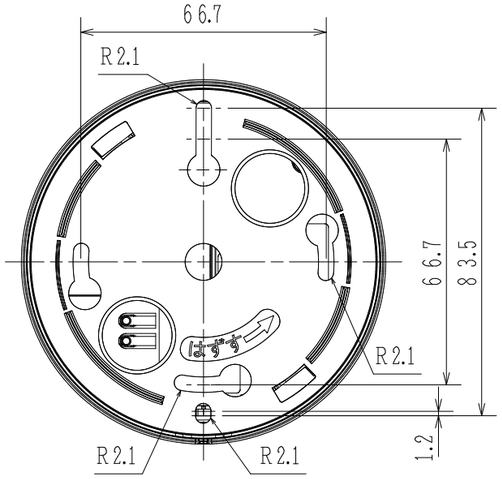

【取付ベースを取り付けた状態】

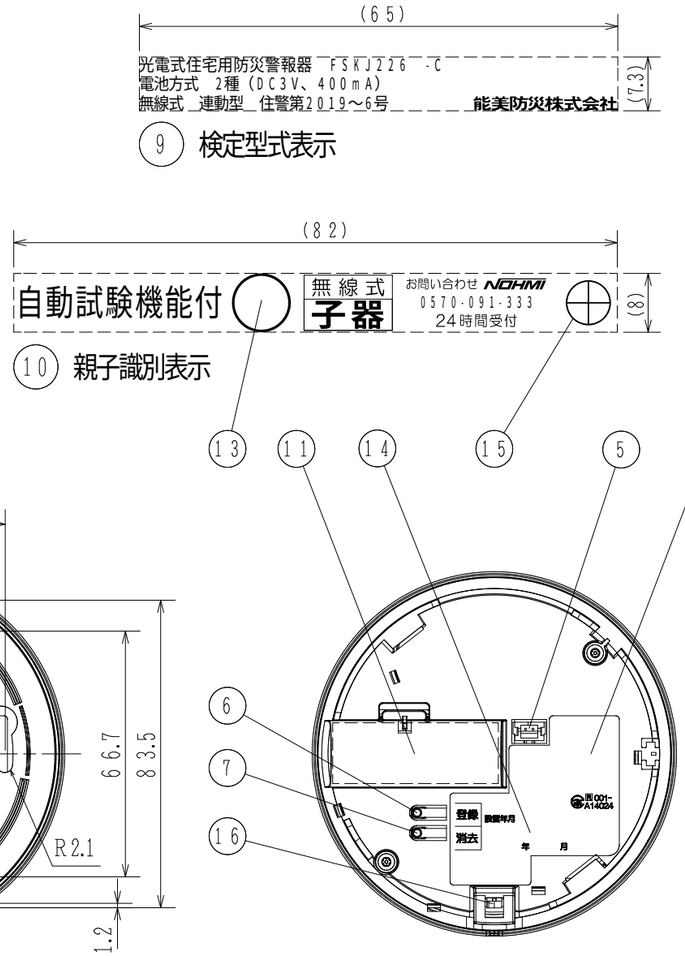

【取付ベースを取りはずした状態】

注）無線周波数の設定・確認は、登録ボタンで行います。

注）この製品は、無線式連動型住宅用火災警報器の【子器】です。
連動させて使用する場合は、【親器】に登録する必要があります。
登録後、該当する「登録番号表示シール」（親器の付属品）を
「⑮登録番号表示シール貼付位置」に貼付してください。

＜適合する親器＞ ※２０２３年１１月時点において
以下の【親器】に本製品を登録して使用してください。
・ＦＳＫＪ２１８－Ｍ
・ＦＳＫＪ２１８Ａ－Ｍ
・ＦＳＫＪ２２３－Ｍ
・ＦＳＫＪ２２６－Ｍ

部番	名称	部番	名称	部番	名称	部番	名称	部番	名称	部番	名称
1	本体	3	「警報停止／テスト」ボタン兼表示灯（3色表示ＬＥＤ）	5	本体側電池コネクタ	8	取付ベース	11	電池収納部	14	設置年月記入部
2	煙流入部 兼 音響孔（内部にスピーカ搭載）	4	アンテナ（内蔵）	6	登録ボタン	9	検定型式表示	12	製造銘板	15	登録番号表示シール貼付位置
				7	消去ボタン	10	親子識別表示	13	検定合格証票	16	引きひも取付用フック

仕様

(1) 種別	光電式住宅用防災警報器
(2) 感知方式	煙式（光電式・2種）
(3) 警報方式	音声式（感知元：「ピーヒューヒュー 火事です火事です」 連動先：「ピーヒューヒュー ○番※1 火事です」）
(4) 連動方式	無線式、連動型
(5) 国家検定型式番号	住警第２０１９～６号
(6) 認証番号	００１－Ａ１４０２４
(7) 定格	ＤＣ３Ｖ，４００mA
(8) 電源	電池方式（専用リチウム電池）
(9) 電池寿命	約１０年※2
(10) 試験機能	自動試験機能付（手動試験可能） 自動電池切れ警報機能付（手動試験可能） 自動電波異常警報機能付（手動試験可能）
(11) 感度補正機能	自動感度補正機能付
(12) 警報音量	1mにて７０ｄＢ以上（検定規格） （当社測定値：1mにて約９０ｄＢ）
(13) 警報音周波数	０．３～４．０ｋＨｚ（スイープ音）
(14) 使用周波数	ＣＨ１：４２６．７１２５ＭＨｚ（出荷時設定） ＣＨ２：４２６．７３７５ＭＨｚ ＣＨ３：４２６．８１２５ＭＨｚ ＣＨ４：４２６．８３７５ＭＨｚ
(15) 送信出力	１０mW
(16) 電波到達距離	約１００m※3（親器⇔子器間）
(17) 連動台数	最大１６台（親器：1台+子器：１５台）
(18) 外形寸法	φ９９mm×２５．６mm
(19) 質量	約１１５ｇ（取付ベース、電池含む）
(20) 使用温度範囲	０～４０℃（結露しないこと）
(21) 復旧方式	自己復旧方式
(22) 主材／色	難燃性ＡＢＳ樹脂または難燃性ＰＣ系樹脂／ナチュラルホワイト
(23) 付属品	取付ベース ：1個 取付ネジ（３．５×Ｌ２５mm） ：2本 取付ネジ（３．５×Ｌ４１mm） ：2本 専用リチウム電池 ：1本 かんたん登録・設置ガイド ：1部 取扱説明書（保証書付） ：1部

※1：「○番」部分は感知元警報器の登録番号を鳴動します。
※2：使用温度や外部環境・使用条件によって短くなることがあります。
※3：障害物のない場所での水平見通し距離が約１００mです。
使用場所の環境や住宅の構造・建材により電波到達距離は短くなります。

ＦＳＫＪ２２６－Ｃ型 **子器**
住宅用火災警報器〔煙式（光電式・2種）〕
電池式・音声式・無線式連動型

発行	第1技術部警報器管理課	縮尺	χ
図番	ＦＳＫＪ８０３９１		◇2

能美防災株式会社