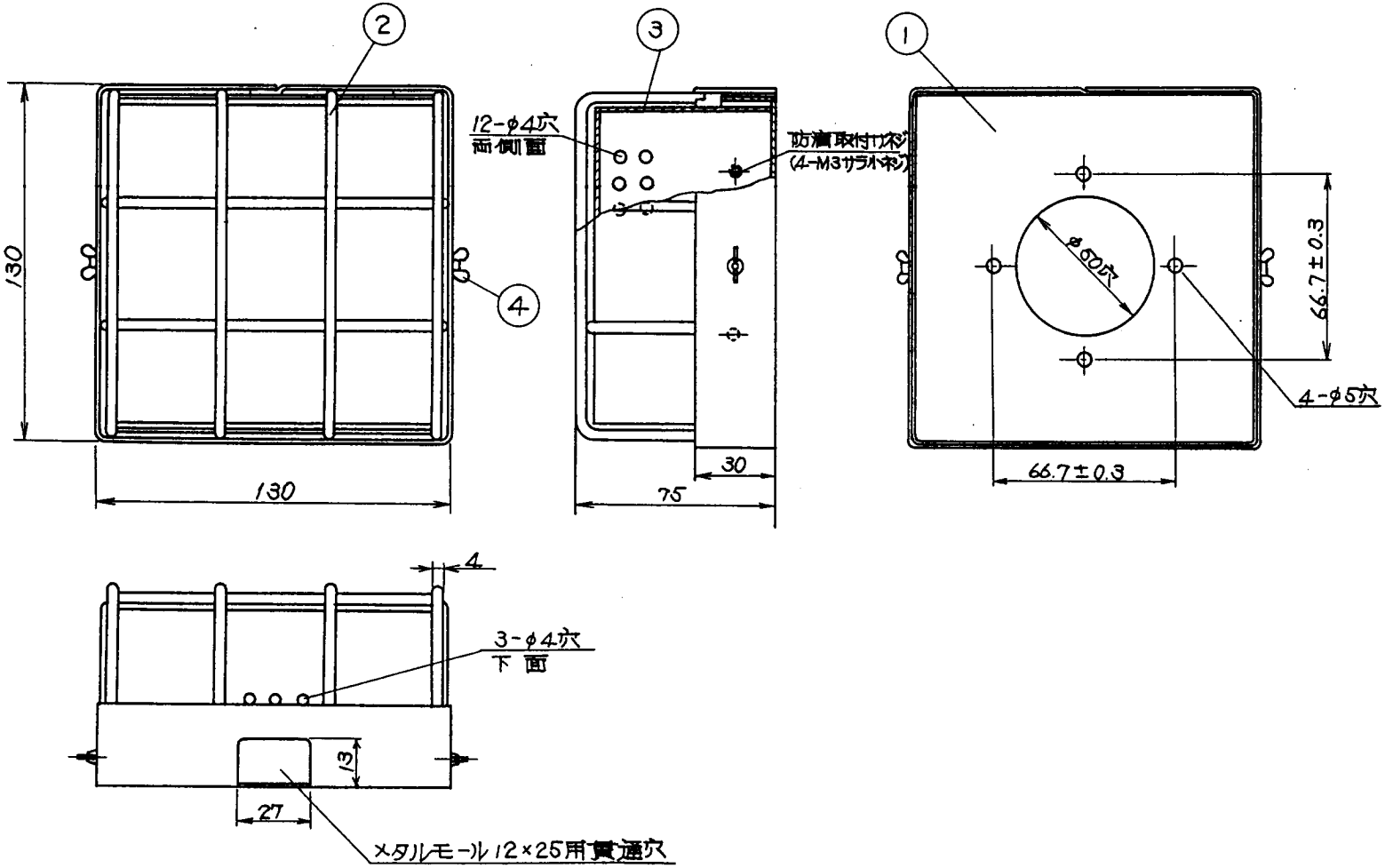

仕様	縮尺	/

ガス漏れ火災警報設備

(1) 材質;(ベース,ネット) 鉄
(防滴カバー) アクリル樹脂

(2) 色;(ベースネット) アイボリー
(防滴カバー) 黒色透明

(3) 適合検知器;
KP-35A型, KN-35型 (富士電機製)

(4) 重量;(KM-35P型) 約500g
(KM-35PW型) 約600g

(5) 製造元;富士電機(株)

注)
KM-35P型 ---- プロテクタのみ
KM-35PW型 ---- プロテクタ+防滴カバー

能美防災株式会社

発行	技術部管理課

KM-35P型, KM-35PW型
ガスもれ検知器用プロテクタ

図番	KM 6215 ◇0

番号	名称	番号	名称	番号	名称	番号	名称
1	ベース	3	防滴カバー				
2	ネット	4	蝶ボルト				