GKF05440

'13．9．

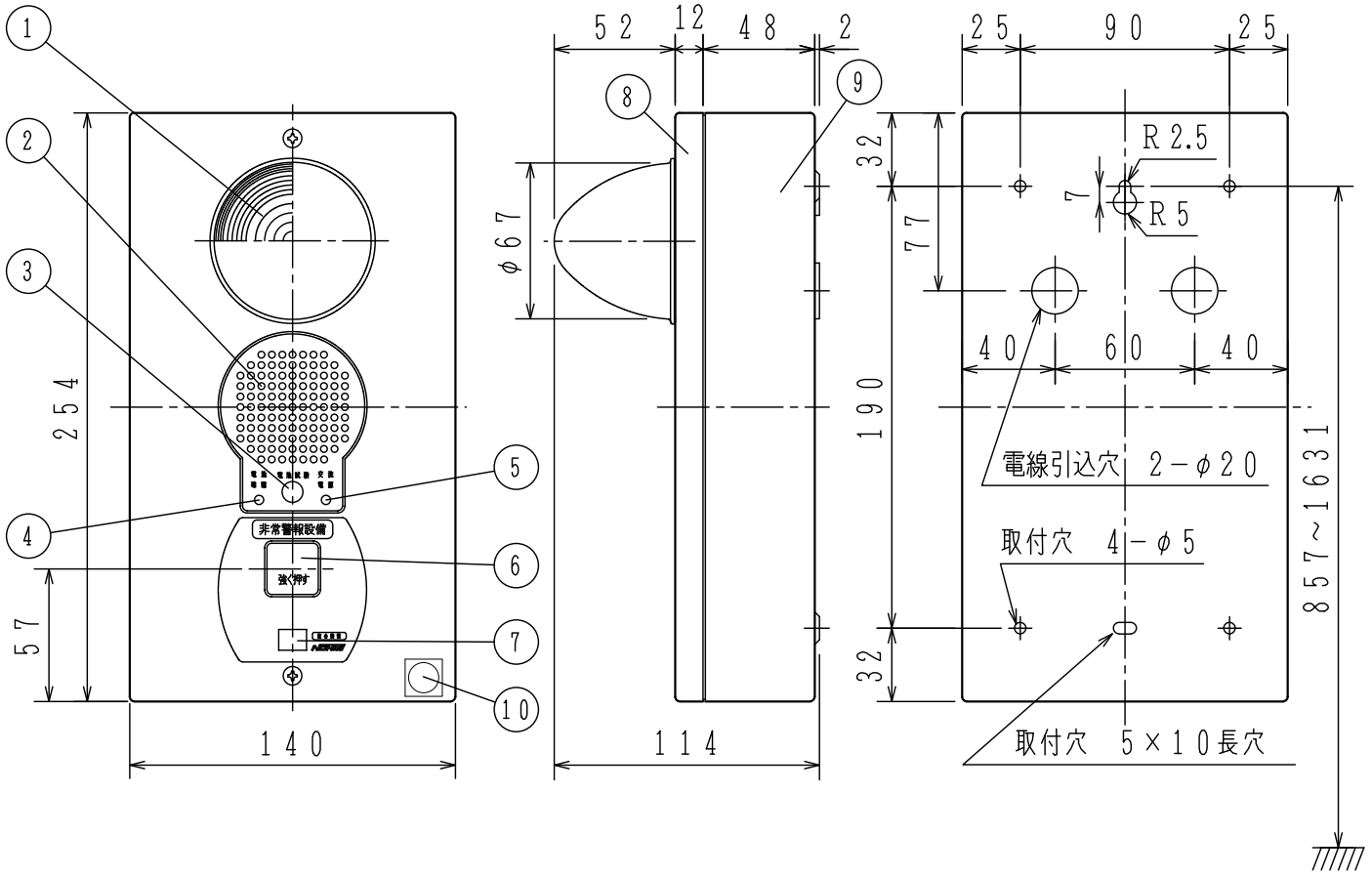

仕様
(1) 種別：非常警報設備・複合装置，露出型
(2) 型式番号：認評非第25～110号
(3) 主電源：AC100V，50／60Hz
(4) 予備電源：密閉型蓄電池内蔵DC6V，0.25Ah
(充電方式) トリクル充電　(充電電流) 9mA
(5) 回路電圧：DC6V
(6) 消費電力：(監視時) 2.5W，(作動時) 4W
(7) 外部接続機器個数：複合装置　最大19台
(8) 音量：サイレン音　90dB (at　1m)
(9) 無電圧移報接点：接点容量　DC30V，3A
(10) 使用温度範囲：0℃～40℃
(11) 主材：ABS樹脂 (マンセル2.5Y9／1相当)
(12) 質量：約0.9kg

EYA015A－LMB型

非常警報設備・複合装置，露出型

外　観　図

発行	第1技術部火報管理課	縮尺	／
図番	EYA6251		⓪

能美防災株式会社

番号	名称	番号	名称	番号	名称	番号	名称
1	表示灯	4	電池確認灯	7	復旧レバー	10	合格証票
2	音響装置	5	交流電源灯	8	プレート	11	
3	電池試験スイッチ	6	起動装置	9	露出ボックス	12	