GKF07034

'21．6．

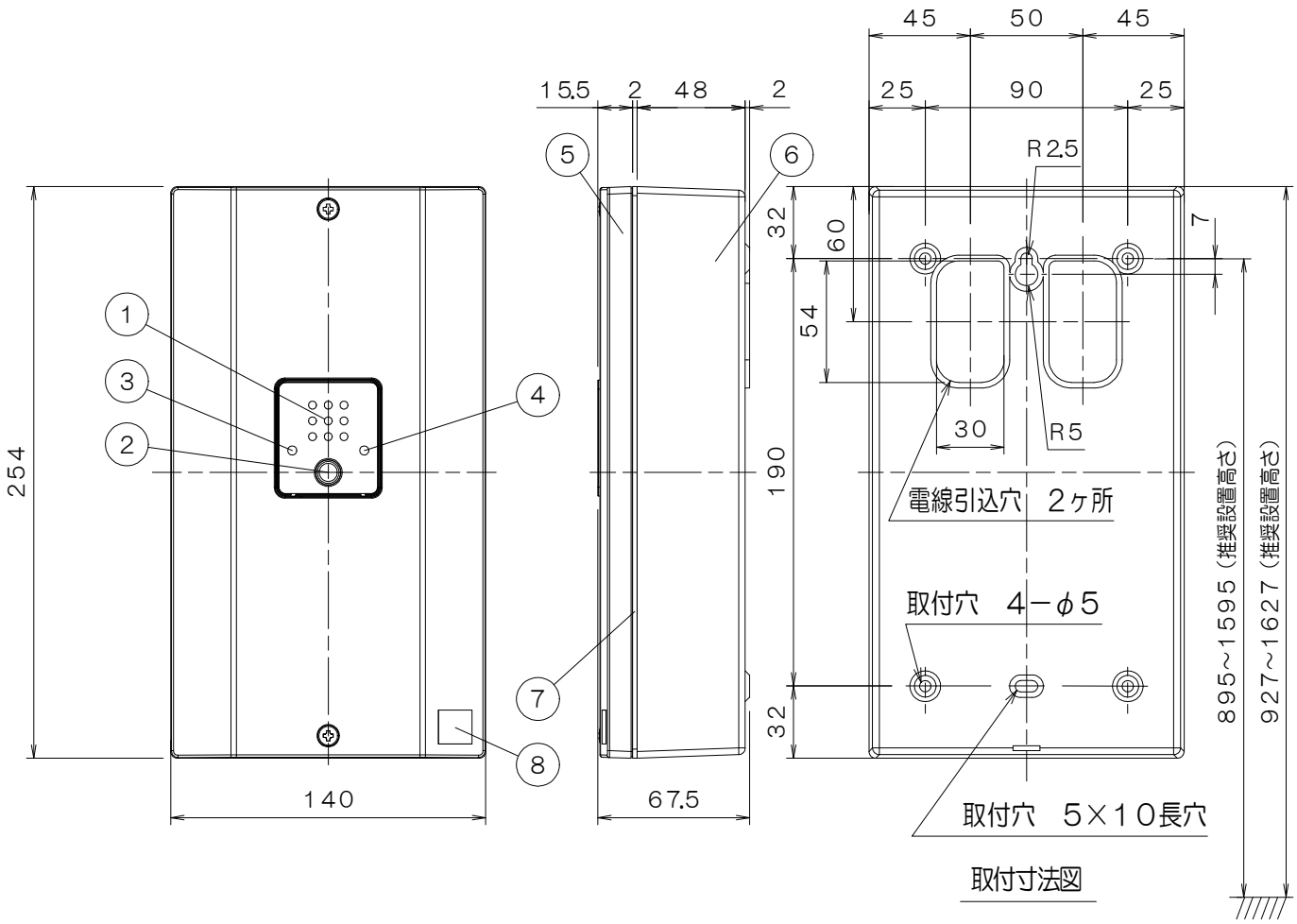

取付寸法図

番号	名　称	番号	名　称	番号	名　称	番号	名　称
1	音響装置	4	電源灯	7	防水パッキン		
2	電池試験スイッチ	5	プレート	8	合格証票		
3	機能確認灯	6	露出ボックス				

仕　　様

（1）種別：非常警報設備・複合装置（増設音響装置），露出型（防雨型）
（2）型式番号：認評非第2021～2号
（3）主電源：AC100V，50／60Hz
（4）予備電源：密閉形蓄電池内蔵DC6V，0.25Ah（充電方式）トリクル充電　（充電電流）9mA
（5）回路電圧：DC6V
（6）消費電力：（監視時）2.5W，（作動時）4W
（7）外部接続機器個数：複合装置　最大19台
（8）音量：90dB（at　1m）
（9）周波数：0.5～4kHz（スイープ音）
（10）使用温度範囲：－10℃～50℃
（11）使用湿度範囲：結露なきこと
（12）主材：PC樹脂（マンセルN9.3相当）
（13）質量：約0.9kg

EYAJ001－RW－B型
非常警報設備・複合装置（増設音響装置）
露出型，（防雨型）　外観図

発 行	第1技術部火報管理課	縮尺	ℳ
図番	EYAJ6272		⓪

能美防災株式会社