GKF07077

'21.10.

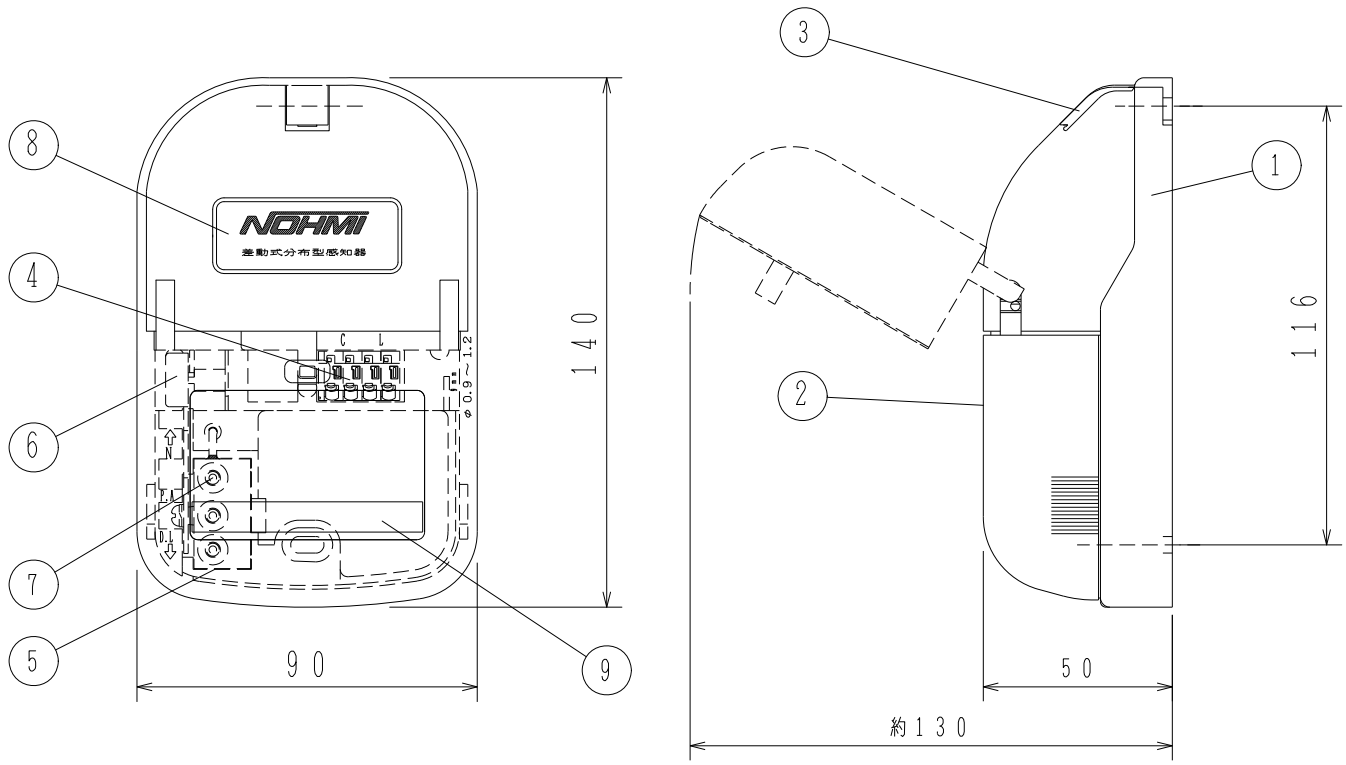

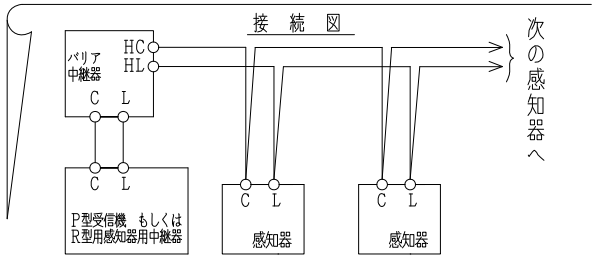

番号	名称	番号	名称	番号	名称	番号	名称
1	ベース	4	差込端子	7	コックスタンド		
2	カバー	5	リーク孔	8	銘板		
3	取付穴カバー	6	コックハンドル	9	防爆関連表示事項シール		

仕様

（1）種別：差動式分布型感知器
　　2種、非蓄積型、本質安全防爆型
（2）国検型式番号：感第7～84号
（3）労検合格番号：第T71018号
（4）防爆構造の種類：ｉａ
（5）対象ガス又は蒸気の爆発等級、発火度：2G4
（6）定格電圧、電流：DC60V、100mA（自火報定格）
（7）本安回路定格（本安パラメータ）
　Vm（本安回路許容電圧）：28.5V
　Im（本安回路許容電流）：35mA
　Pm（本安回路許容電力）：263mW
　Lint（内部インダクタンス）：無視できる値
　Cint（内部キャパシタンス）：無視できる値
（8）使用温度範囲：－10℃～50℃
（9）使用湿度範囲：結露なきこと
（10）接続装置：FRHJ001シリーズ（バリア中継器）
（11）主材：ポリカーボネート系樹脂
（12）仕上げ：導電性塗料　白色（マンセルN8.5相当）
（13）質量：約260g
　注：塗料を剥がさないこと。

FDTJ201－R－IN型
差動式分布型感知器
2種、露出型、本質安全防爆型

発行	第1技術部火報管理課	縮尺	χ
図番	FDTJ60420		◇0

能美防災株式会社