TN50139c

移報器（消火栓始動器）

取　扱　説　明　書

FYH116－　40型（P型1，2級受信機用）
－110

このたびは、当社の移報器（消火栓始動器）をご採用いただき、誠にありがとうございます。
本器はかけがえのない人命や財産を守るため、昼夜を分かたず働き続けるものです。万一の時に正しくお使いいただくために、この説明書をよくお読みください。
なお、この説明書は大切に保管してください。

能美防災株式会社
本社　東京都千代田区九段南４丁目７番３号
郵便番号　102－8277　電話（03）－3265－0211

◆ 使用時の注意

1. ＰＶ端子とＰＬ１端子のショートピースをはずすとＰＬ１～３はフリッカー回路の無電圧接点になります。（接点容量はＦＹＨ１１６－４０／－１１０ともＡＣ３０Ｖ，４.２Ａまで）
2. 本器に供給する電源はＡＣ２００Ｖです。
3. ＭＵ，ＭＶ端子には消火栓ポンプが回った時、ＡＣ２００Ｖを供給してください。
4. 本器には５００Ｖ以上のメガー電圧を加えないでください。
5. 本器と火災受信機間の線路抵抗は５０Ω以下（往復）としてください。
6. ポンプが始動しますと交流電源灯がフリッカーします。
7. 設置場所はなるべく乾燥した振動の少ない所を選んでください。また、取付角度は前後左右１５度までならば機能上差し支えありません。
8. 消防法に基づいて６ヶ月に１回程度機能点検をしてください。

◆ 使用方法

本器は図のように接続してください。

（１）直起動の場合

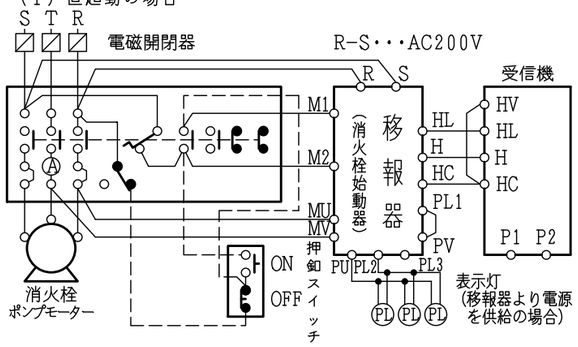

（２）ポンプ盤に接続の場合

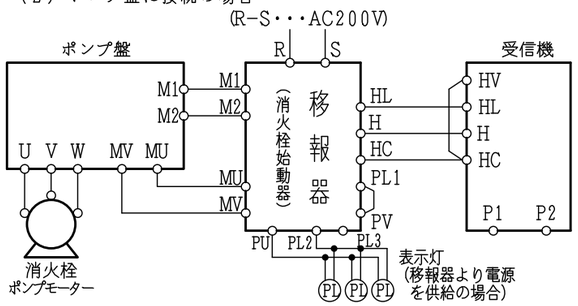

◆ 概要

移報器（消火栓始動器）は自動火災報知設備の発信機または押ボタンを操作したとき消火設備の消火栓ポンプを始動させるための中継用の継電器函です。
本器は消火栓ポンプが始動したとき、表示灯を点滅させるフリッカ回路を内蔵しているほか、表示灯の電源を端子部の接続を変えることによって内部電源または外部電源のどちらでも使用できます。

◆ 外観図

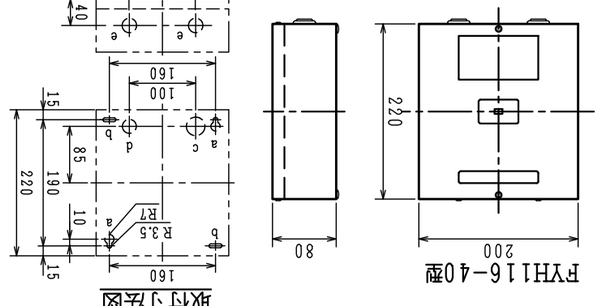

取付寸法図

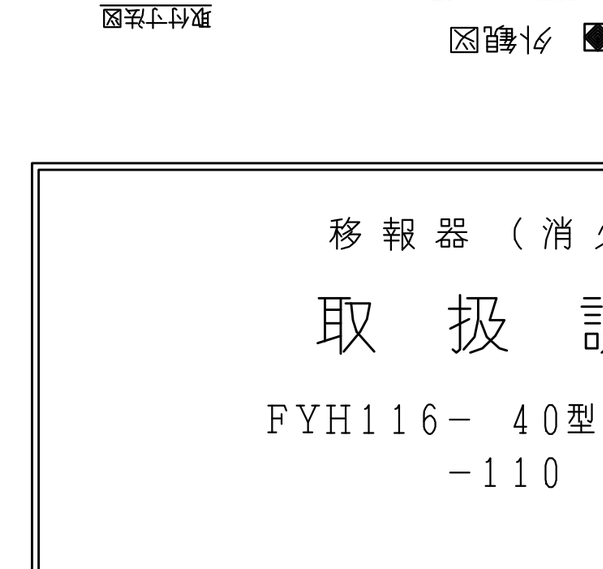

取付寸法図

a：取付ダボ穴　6×20長穴
b：取付穴　6×20長穴
c：電線引込用ノックアウト　φ28
d：電線引込用ノックアウト　φ21
e：電線引込穴　φ22（底面）

品名		移報器（消火栓始動器）	
型式		FYH116－40	FYH116－110
構造		露出壁掛型	
主電源		AC200V	
表示灯最大接続数		25個	70個
主材		t 1.2鋼板	
塗装色		焼付塗装 ノーミドワイト（NW）（マンセルN8.7半ツヤ近似色）	
重量		約3.0Kg	約5Kg
消費電力	監視時	最大 約43W	最大 約110W
	作動時	最大 約35W	最大 約 80W

◆ 仕様
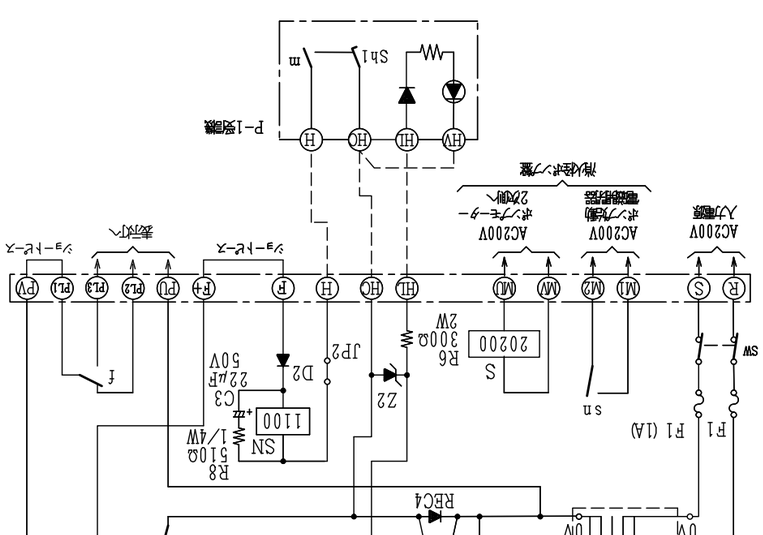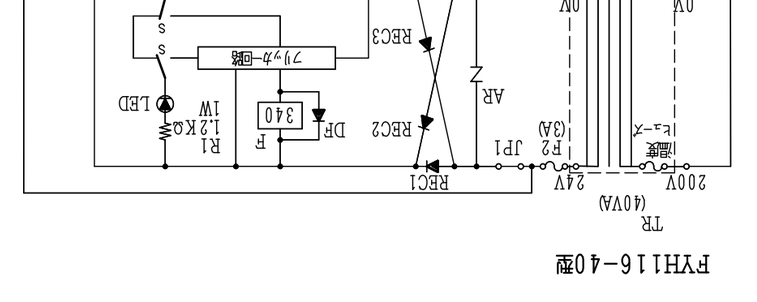
◆ 回路図