GKF07251

'23.2 .

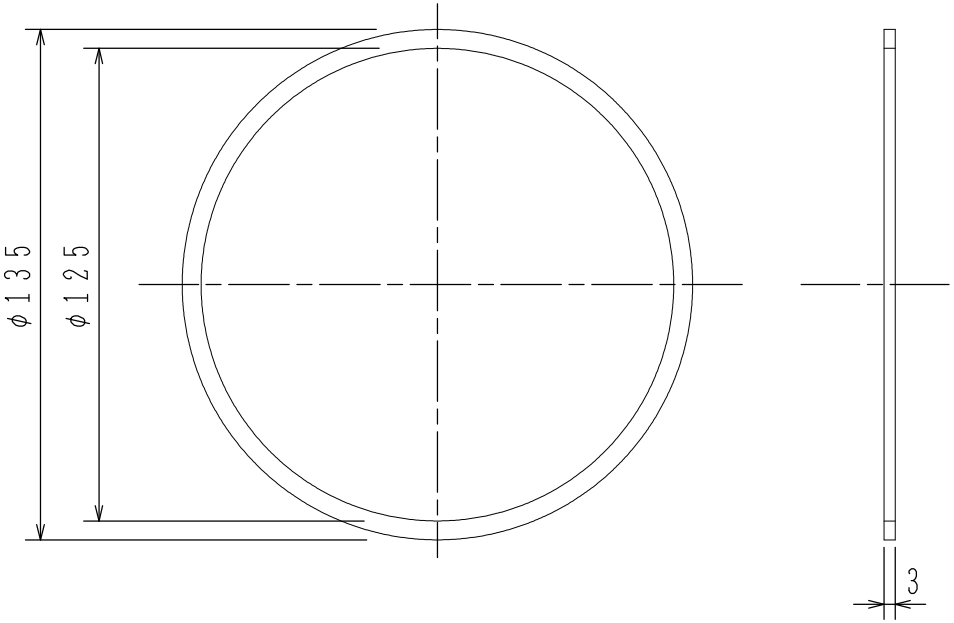

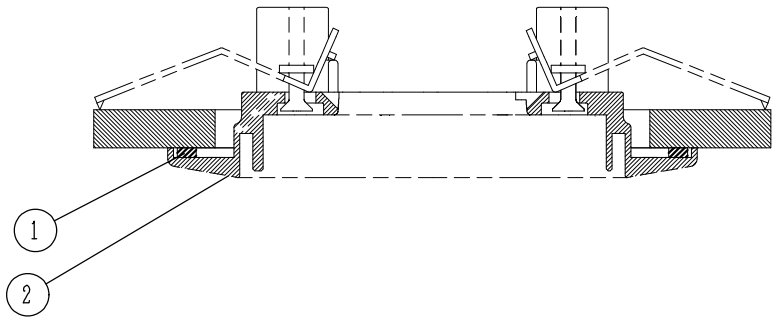

仕様
(1) 主材：CRゴム（色：ブラック）
(2) 質量：約9g
(3) 適合感知器ベース：
FZBJ014−U−2（埋込型・2刃）
FZBJ014−U−4（埋込型・4刃）
(4) 適合天井：表面が滑りやすい天井

番号	名称	番号	名称	番号	名称	番号	名称
1	回転防止シート						
2	感知器ベース						

ZDAJ006−S型

回転防止シート

外観図

発行	第1技術部火報管理課	縮尺	χ
図番	Z6422		◇0

能美防災株式会社