GKF06495

'18.04

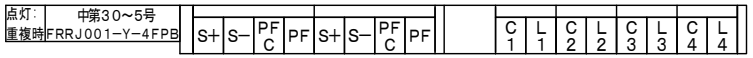

端子シール詳細図

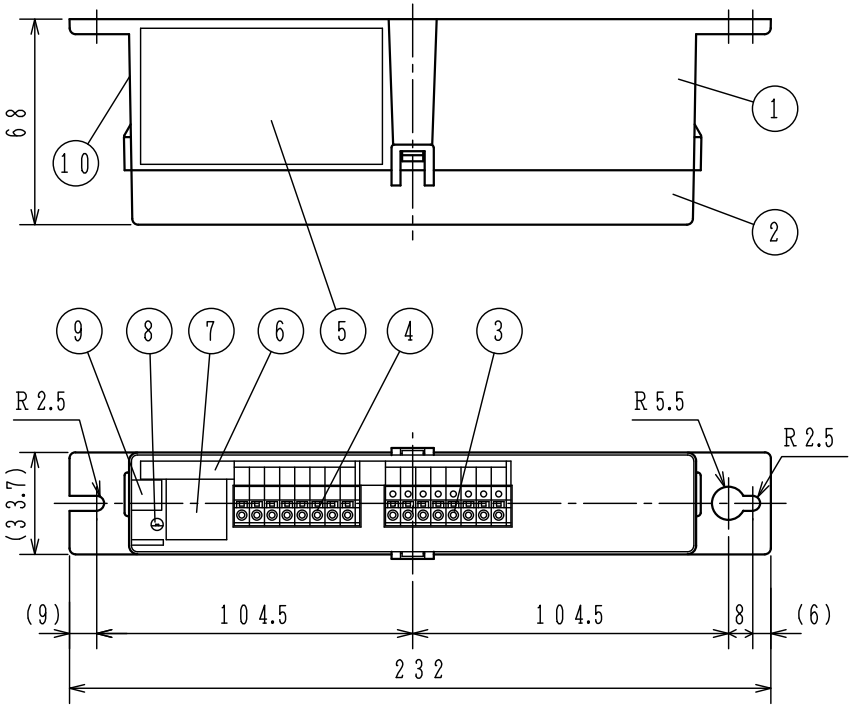

接続図

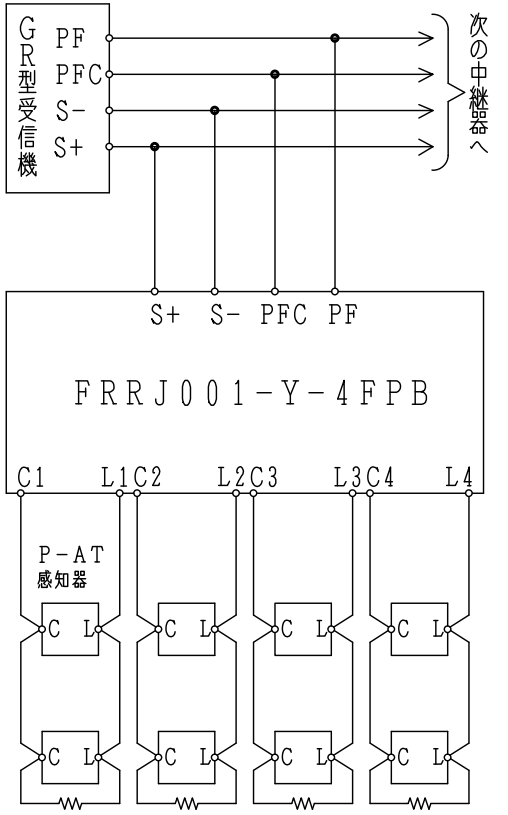

—ᴡᴡ— 終端抵抗※　10kΩ、1／2W（30個以下接続の場合）

※感知器を31個以上接続する場合は終端抵抗ではなく、
終端感知器もしくはアドレス付終端器を使用してください。
終端感知器もしくはアドレス付終端器を使用する場合は、
同一中継器の他の回線で終端抵抗を使用することはできません。

仕様
(1) 種別：中継器（自動試験機能付）
(2) 構造：縦型（別途キャビネットに組み込み）
(3) 国検型式番号：中第30～5号
(4) 定格電圧：主信号線（S+，S−）DC24V
感知器回路　DC24V
(5) 重複確認灯：赤色発光ダイオード
(6) 回線数：4回線／4アドレス
(7) 回線毎のP−AT（P型自動試験機能付）感知器数
および終端機器：
30個、終端抵抗 10kΩ 1／2W
60個、終端感知器（アドレス60番に設定）
59個、アドレス付終端器（アドレス60番固定）
※炎感知器は20個
(8) 外部配線抵抗：往復50Ω以下
(9) 外部接続方法：差し込み端子，
接続可能電線サイズ　単線：φ0.4～1.6mm
(10) 使用温度範囲：−10℃～50℃
(11) 接続可能受信機・主中継器（リンクモジュール）：
R−22MX／MXA／LX／EX，
R−24シリーズ（P−AT感知器個別表示可）
R−26シリーズ（P−AT感知器個別表示可、31個以上接続可）
(12) 主材：ABS樹脂
(13) 質量：約175g

FRRJ001−Y−4FPB型
P型自動試験機能付感知器用中継器（個別表示・60通番対応）
4回線用　外観図

発行	第1技術部火報管理課	縮尺	／
図番	FRRJ6192		⓪

能美防災株式会社

番号	名称	番号	名称	番号	名称	番号	名称
1	本体	4	端子台（8P）	7	アドレスシール	10	合格証票
2	カバー	5	機器銘板シール	8	重複確認灯		
3	端子台（8P）	6	端子シール	9	QRコードシール		