GKF06867

'20. 9.

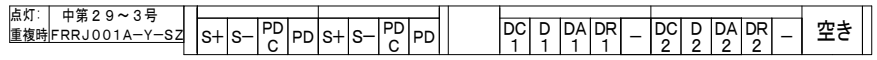

端子シール詳細図

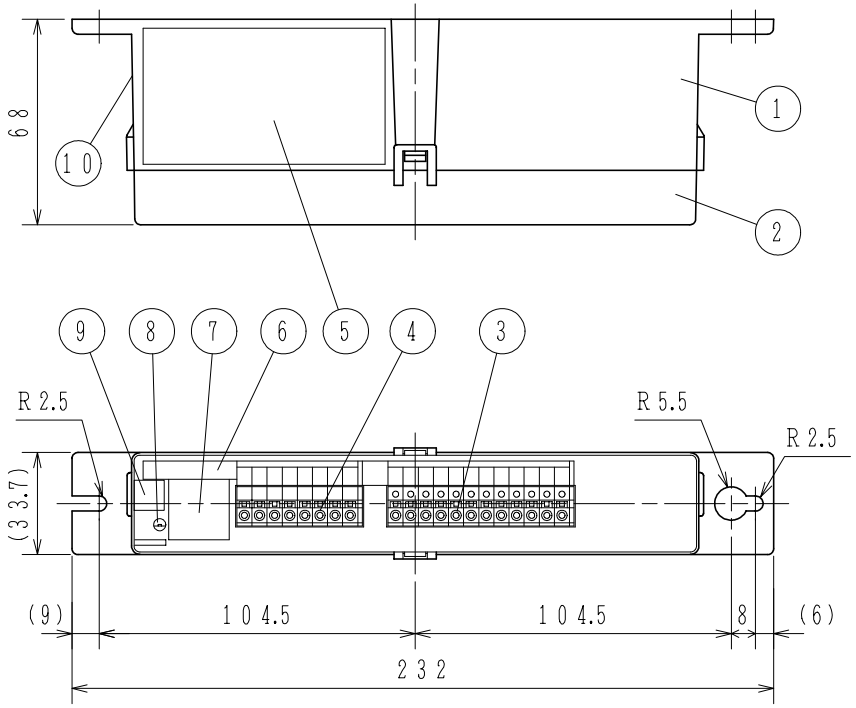

接続図

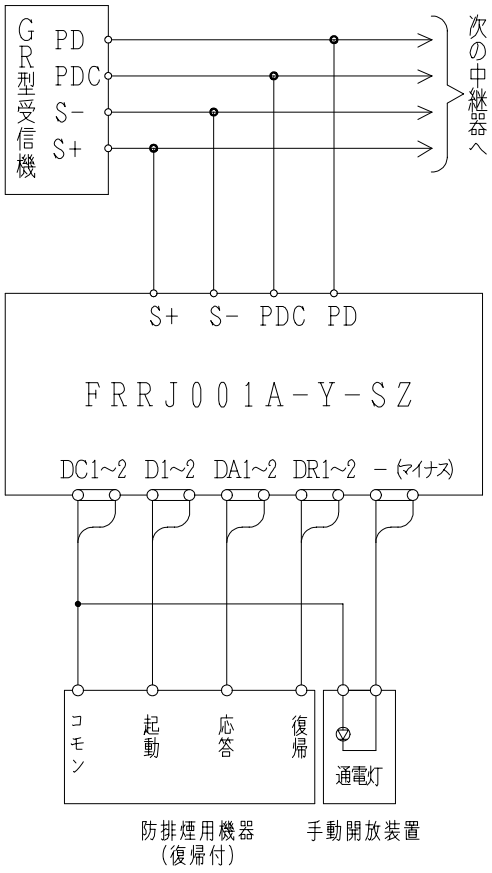

※ 手動開放装置と防排煙用機器間の配線は簡略

番号	名称	番号	名称	番号	名称	番号	名称
1	本体	4	端子台(8P)	7	アドレスシール	10	合格証票
2	カバー	5	機器銘板シール	8	重複確認灯		
3	端子台(12P)	6	端子シール	9	QRコードシール		

仕様

(1) 種別:中継器
(2) 構造:縦型(別途キャビネットに組み込み)
(3) 国検型式番号:中第29～3号
(4) 定格電圧:主信号線(S+, S−) DC24V
端末機器回路 DC24V
(5) 重複確認灯:赤色発光ダイオード
(6) 回線数:2回線/1アドレス
(7) 端末機器制御出力:2A/回線(DC24V有電圧)
(8) 端末機器確認入力:無電圧a接点
(9) 外部接続方法:差し込み端子
接続可能電線サイズ 単線:φ0.4～1.6mm
(10) 使用温度範囲:−10℃～50℃
(11) 接続可能受信機・主中継器(リンクモジュール):
R−22シリーズ以降
(12) 主材:ABS樹脂
(13) 質量:約185g

FRRJ001A−Y−SZ型
防排煙用中継器(復帰型)
外観図

発行	第1技術部火報管理課	縮尺	〆
図番	FRRJ6183		①1

能美防災株式会社