GKF06864

'20. 9.

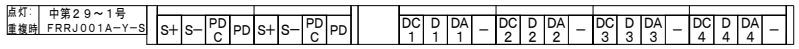

端子シール詳細図

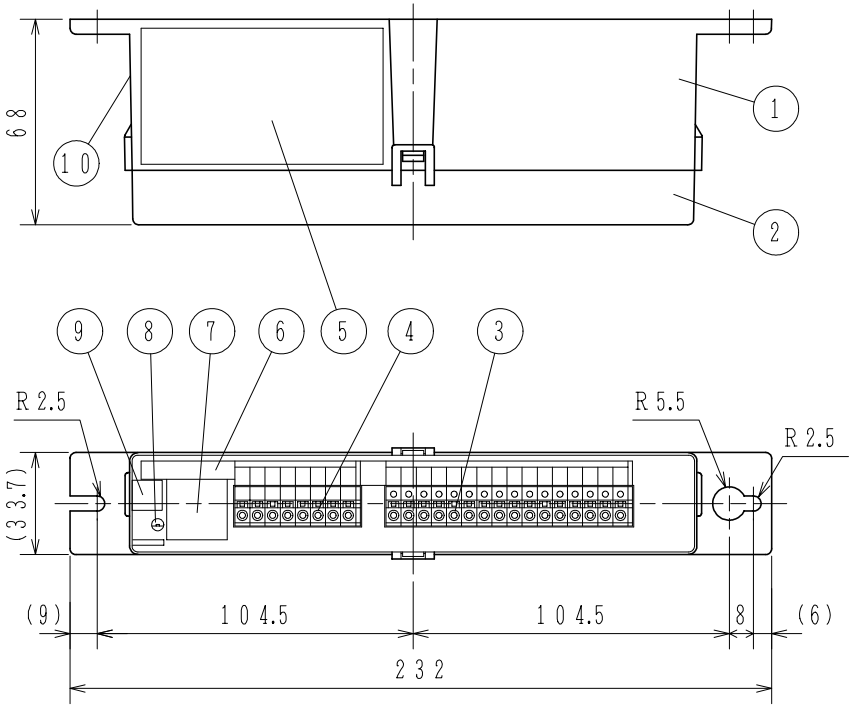

接続図

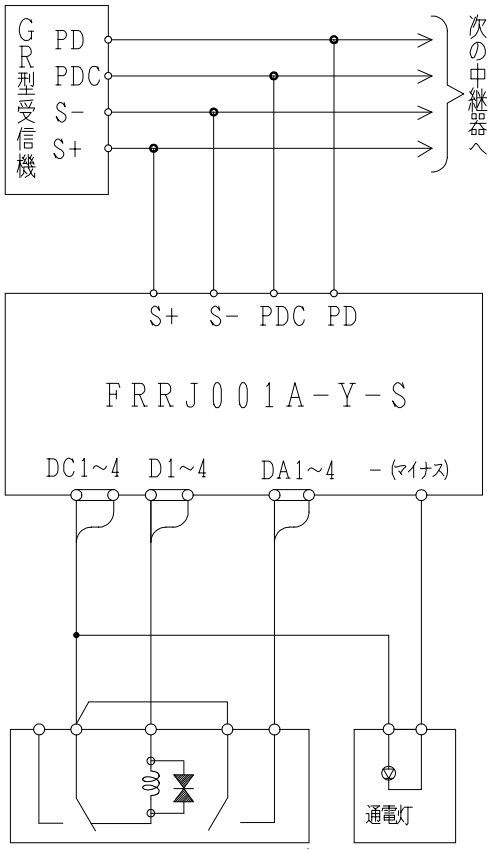

※ 手動開放装置と防排煙用機器間の配線は簡略

番号	名称	番号	名称	番号	名称	番号	名称
1	本体	4	端子台（8P）	7	アドレスシール	10	合格証票
2	カバー	5	機器銘板シール	8	重複確認灯		
3	端子台（16P）	6	端子シール	9	QRコードシール		

仕様

（1）種別：中継器
（2）構造：縦型（別途キャビネットに組み込み）
（3）国検型式番号：中第29～1号
（4）定格電圧：主信号線（S+，S−）DC24V
端末機器回路 DC24V
（5）重複確認灯：赤色発光ダイオード
（6）回線数：4回線／1アドレス
（7）端末機器制御出力：2A／回線（DC24V有電圧）
（8）端末機器確認入力：無電圧a接点
（9）外部接続方法：差し込み端子
接続可能電線サイズ 単線：φ0.4～1.6mm
（10）使用温度範囲：−10℃～50℃
（11）接続可能受信機・主中継器（リンクモジュール）：
R−22シリーズ以降
（12）主材：ABS樹脂
（13）質量：約190g

FRRJ001A−Y−S型
防排煙用中継器（普通型）
外観図

発行	第1技術部火報管理課	縮尺	〆
図番	FRRJ6181		①1

能美防災株式会社