GKF06879

’20．9．

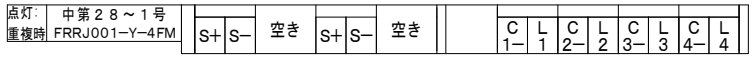

⑥ 端子シール詳細図

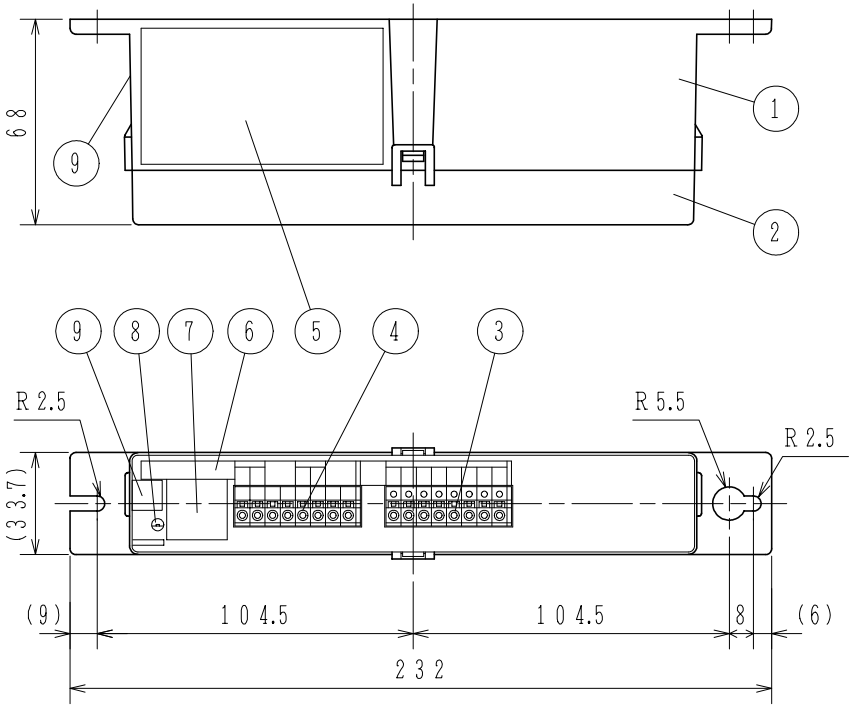

接続図

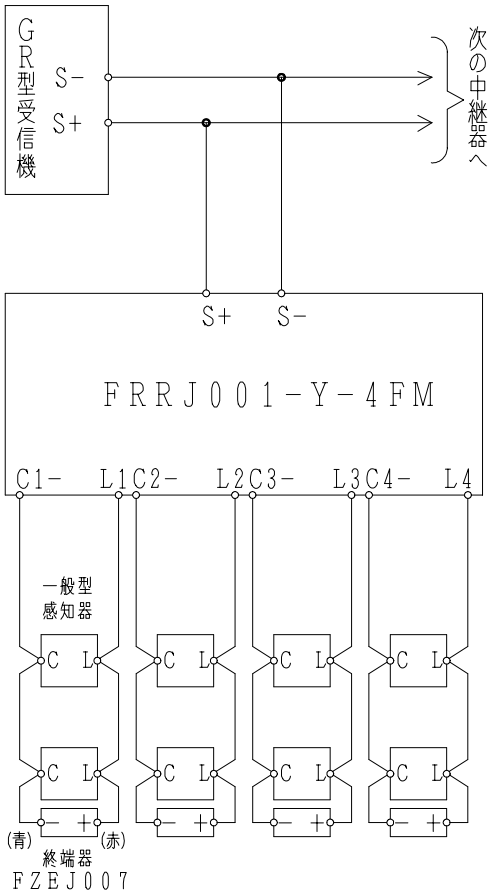

仕様
(1) 種別；中継器
(2) 構造；縦型（別途キャビネットに組み込み）
(3) 国検型式番号；中第28～1号
(4) 定格電圧；主信号線（S+，S−）DC24V
感知器回路　DC24V
(5) 重複確認灯；赤色発光ダイオード
(6) 回線数；4回線／4アドレス
(7) 端末機器接続個数；
一般煙感知器（非蓄積型）；20個／回線
一般熱感知器；制限なし／回線
(8) 外部配線抵抗；往復50Ω以下
(9) 終端器：FZE016／016A型、FZEJ007型
(10) 外部接続方法；差し込み端子，
接続可能電線サイズ　単線；φ0.4～1.6mm
(11) 使用温度範囲；−10℃～50℃（結露なきこと）
(12) 接続可能受信機・主中継器（リンクモジュール）：
R−24シリーズ以降
(13) 主材；ABS樹脂
(14) 質量；約175g

番号	名称	番号	名称	番号	名称	番号	名称
1	本体	4	端子台（8P）	7	アドレスシール	10	合格証票
2	カバー	5	機器銘板シール	8	重複確認灯		
3	端子台（8P）	6	端子シール	9	QRコードシール		

FRRJ001−Y−4FM型
感知器用中継器　4回線用（マイナスコモン）
外観図

発行	第1技術部火報システム技術課	縮尺	χ
図番	FRRJ6178		◇2

能美防災株式会社