93. 5

GKF00453

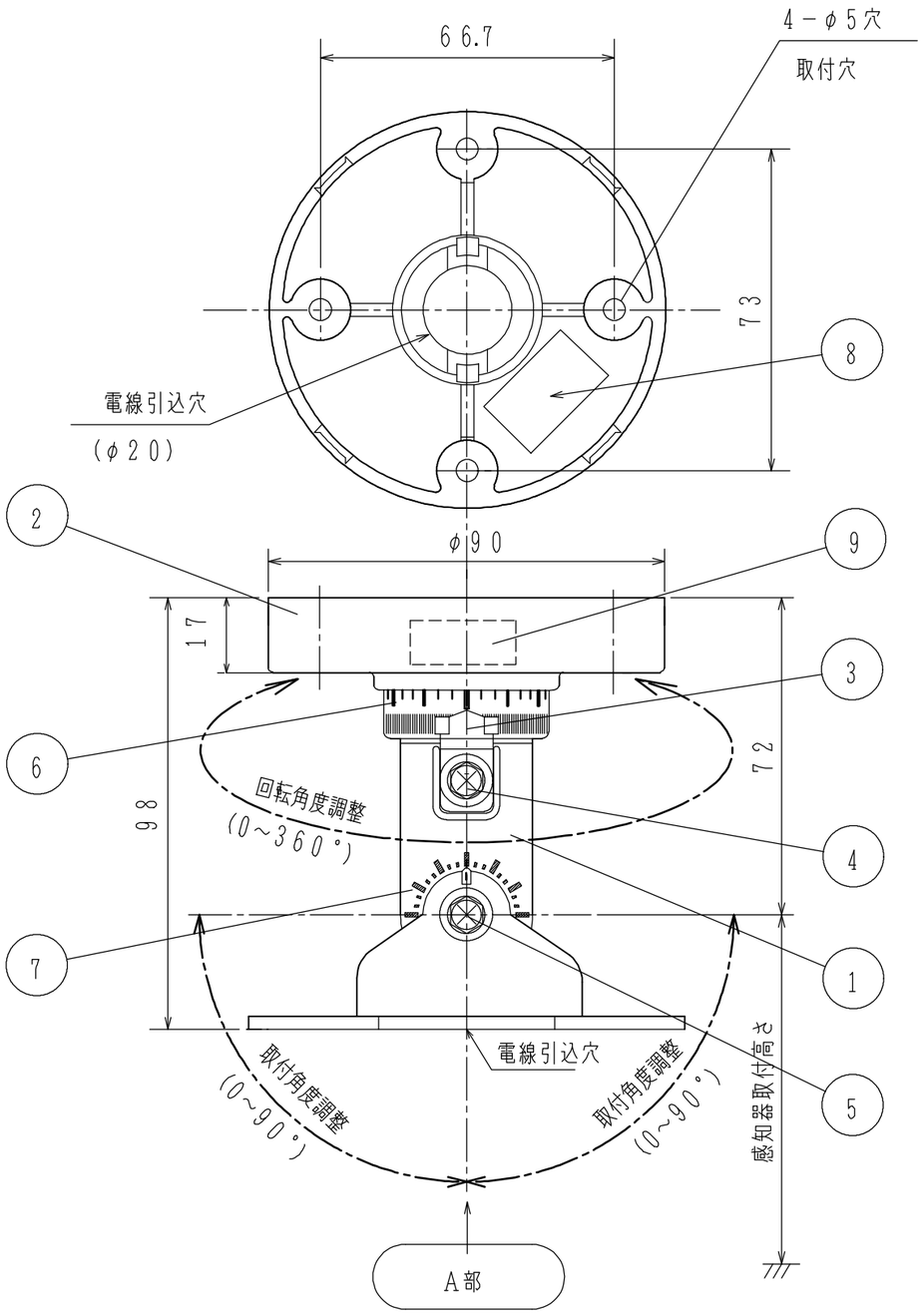

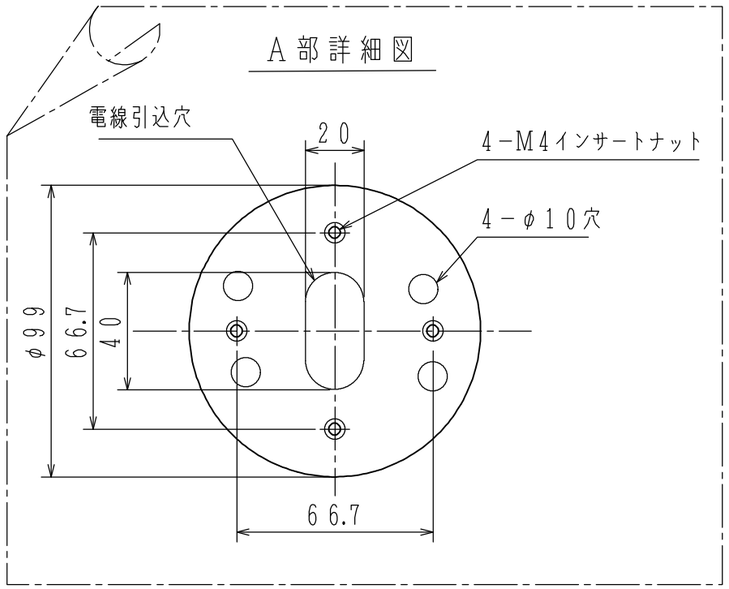

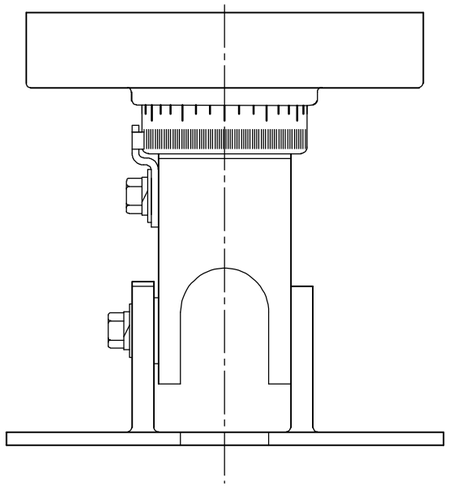

仕　　様
(1) 種別；炎感知器用自在取付台
(2) 材質；ガラス入りナイロン
グレー（マンセル5GY8／1相当）
(3) 適用；炎感知器を任意の方向に調整する場
合に使用
(4) 取付角度；（上下）0～90°
（左右）360°
角度メモリは10°刻み
(5) 重量；約150g
O適合ボックス
a) 埋込ボックス
o中型四角アウトレットボックス浅形
JIS C 8336(102×102×44)
o塗代カバー
JIS C 8336 ⑤
b) 露出ボックス
JIS C 8340(19.25)

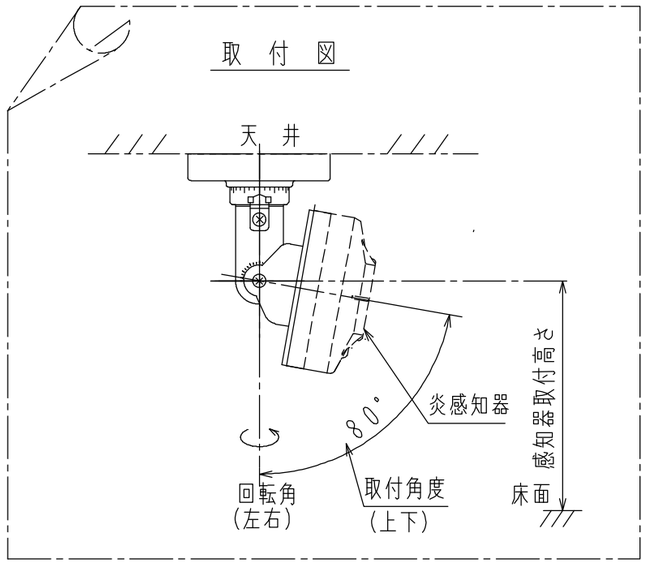

注）壁に取り付ける場合は、別途壁用取付金具
（ZBU－K1）を手配して下さい。

番号	名称	番号	名称	番号	名称	番号	名称
1	自在取付台本体	4	回転角固定ネジ	7	取付角度（上下）メモリ		
2	シーリングベース	5	上下角固定ネジ	8	銘板シール		
3	指示金具	6	回転角（左右）メモリ	9	取付角度確認シール（現場にて貼付け）		

ZBU－T1
自在取付台
外観図

発行	技術部管理課	縮尺	/
図番	ZBU6046		①

能美防災株式会社