’26. 02.

埋込ボックス使用の場合

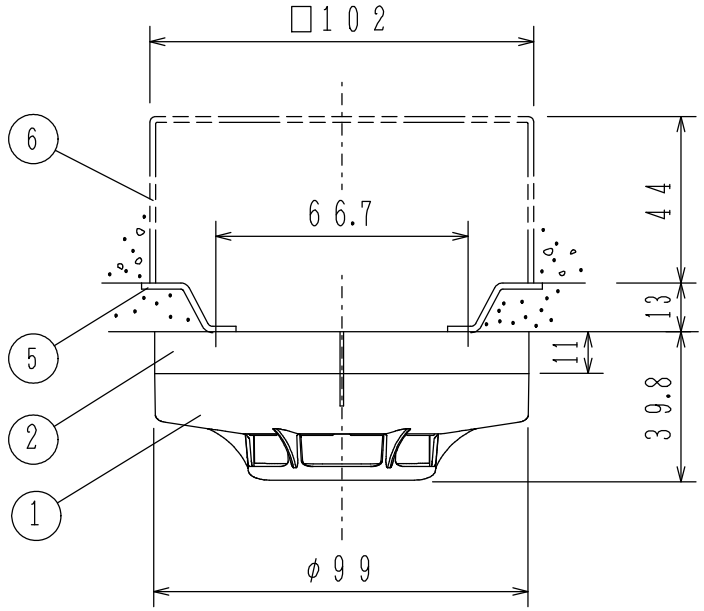

露出ボックス使用の場合

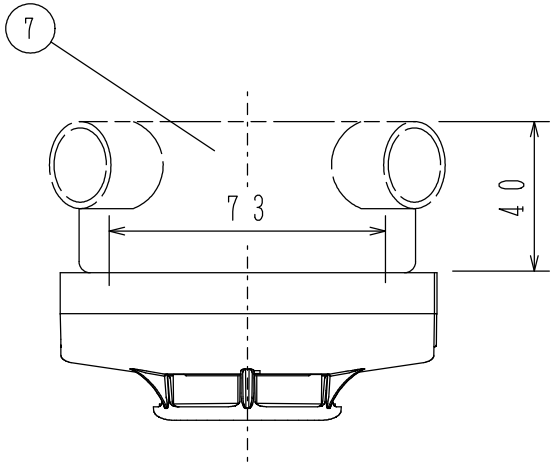

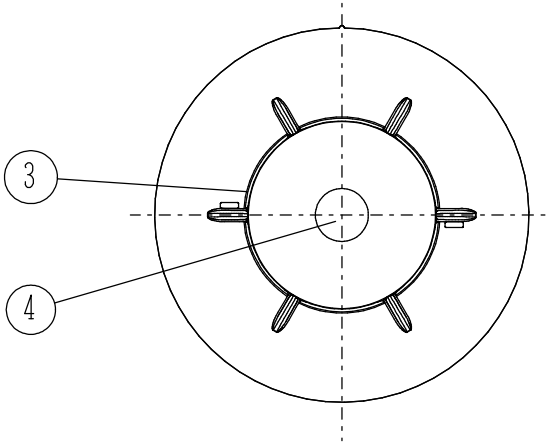

接　続　図

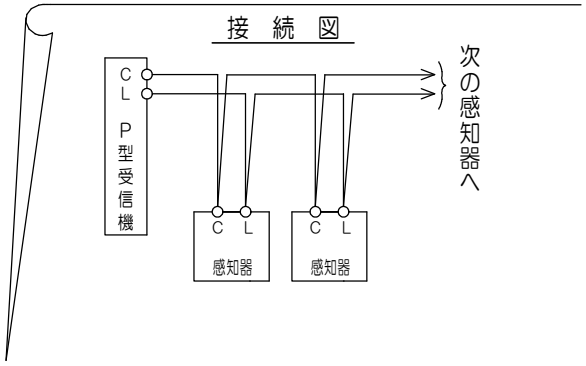

番号	名　　称	番号	名　　称	番号	名　　称	番号	名　　称
1	感知器ヘッド（本体）	4	種別表示シール　赤	7	丸形露出ボックス		
2	露出型ベース	5	塗代カバー				
3	確認灯（全周）	6	中形四角アウトレットボックス浅形				

仕　　様

（1）種別：光電式スポット型感知器
（2）国検型式番号：感第2023～42号
（3）感度：3種
（4）定格電圧、電流：DC24V、50mA
（5）使用電圧範囲：DC15V～30V
（6）確認灯：赤色発光ダイオード
（7）使用温度範囲：－10℃～50℃（結露なきこと）
（8）接続可能機器：N-18回路以降（N-19回路を除く）およびB-32回路以降のP型受信機、当社指定R型用中継器
（9）主材：［本体、ベース］難燃性樹脂（ブラック（BK）※1　マンセルN2.5近似色）
（10）質量（ベース含む）：約108g
（11）感知器ヘッド型名：FDKJ356N－D－BK
（12）環境負荷対応：RoHS（10物質）適合（感知器ヘッド）
（13）適合ベース：FZB013-2-BK，FZBJ014-R-2-BK
（14）適合ボックス：
　a）埋込ボックスを使用する場合
　・中形四角アウトレットボックス浅形　JIS C 8340（102×102×44）
　・塗代カバー　JIS C 8340 ⑤
　b）露出ボックスを使用する場合
　・丸形露出ボックス　JIS C 8340（取付ピッチ73mm）

備考
●湯気・埃環境強化型

(注) 火災検出できない可能性があるため、感知器の周囲に障害となるものを設置しないでください。

※1　設置後見えない箇所は、一部外観色と異なる色を使っています。

FDKJ356N－R－BK
光電式スポット型感知器
露　出　型

発 行	第1技術部火報管理課	縮尺	χ
図番	FDKJ60508		⓪

能美防災株式会社