GKF00663

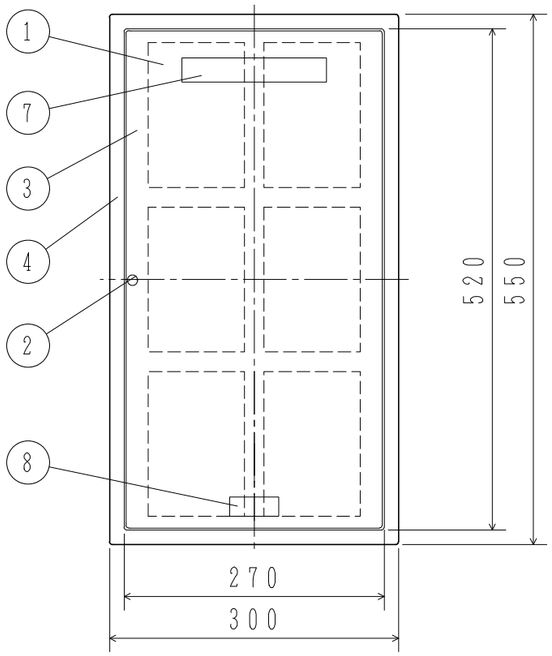

露出型

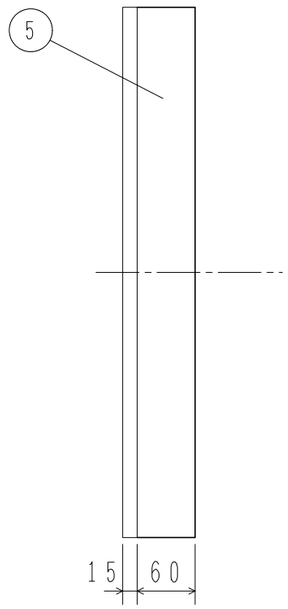

埋込型

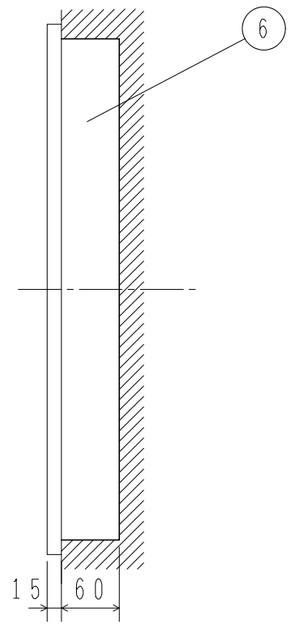

仕　　様
(1) 種別；差動式分布型感知器・収納箱
(2) 主材；(プレート，露出ボックス) 鋼板 t 1.2
(埋込ボックス) 鋼板 t 1.6
(3) 仕上：焼付塗装 (マンセル　2.5Y　9／1
相当)
注) 1. 本機は組品型名となっており、手配は個別
の機器ごとに行って下さい。
2. FDT型感知器は6個まで内蔵できますが
現地にて取り付けて下さい。
3. 感知器を取り付ける場合ボックスの「上」
に感知器の向き (上方向) を合わせて下さ
い。上下を逆に取り付けると試験ハンドル
の操作ができなくなります。

取付寸法図

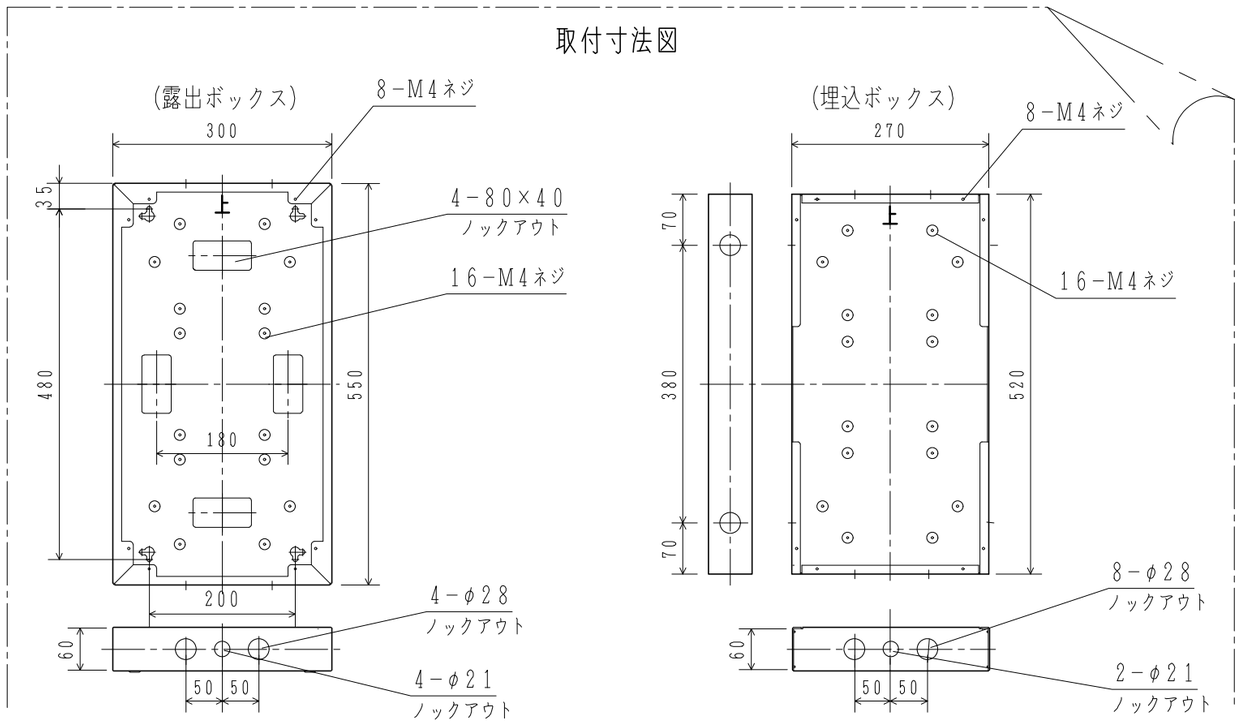

使用機器	型名	構造	機器構成 プレート	機器構成 ボックス	機器構成 FDT	※重量 (kg)
	FXT013-D4-1	露出型	ZBP-D6L	ZBS-L1N (露出型用) ZBC-7N (埋込型用)	1種4個	4.9
	053	埋込形				5.4
	FXT013-D4-2	露出型			2種4個	4.9
	053	埋込形				5.4
	FXT013-D5-1	露出型			1種5個	4.9
	053	埋込形				5.4
	FXT013-D5-2	露出型			2種5個	4.9
	053	埋込形				5.4
	FXT013-D6-1	露出型			1種6個	4.9
	053	埋込形				5.4
	FXT013-D6-2	露出型			2種6個	4.9
	053	埋込形				5.4

※重量は感知器を含みません。

番号	名称	番号	名称	番号	名称	番号	名称	番号	名称	番号	名称
1	感知器	3	プレート	5	露出ボックス	7	装置銘板				
2	プレート止めネジ	4	プレート枠	6	埋込ボックス	8	社銘板				

FXT $\frac{013}{053}$ -D4～D6-$\frac{1}{2}$型

差動式分布型感知器収納箱

外観図

発行	技術部管理課	縮尺	／
図番	FXT6047		①

能美防災株式会社