GKF06087

'15.11.

## 埋込ボックス使用の場合

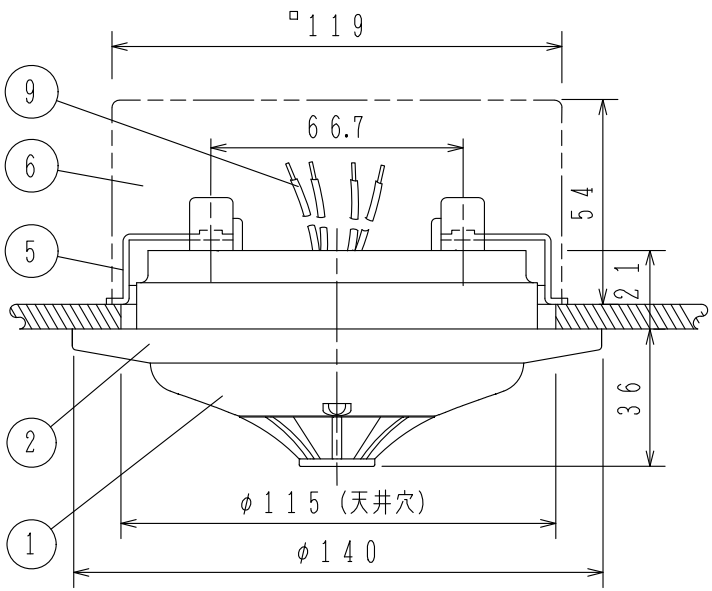


## 取付金具使用の場合

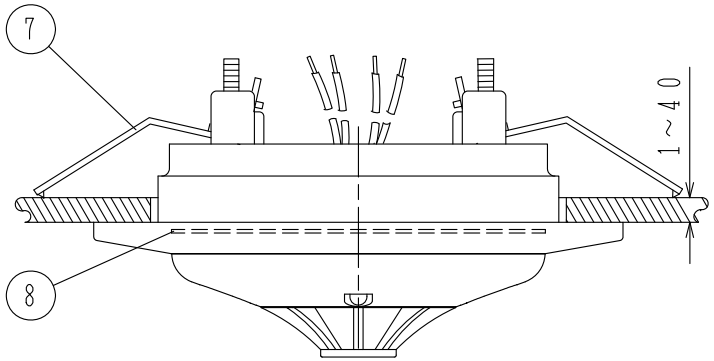


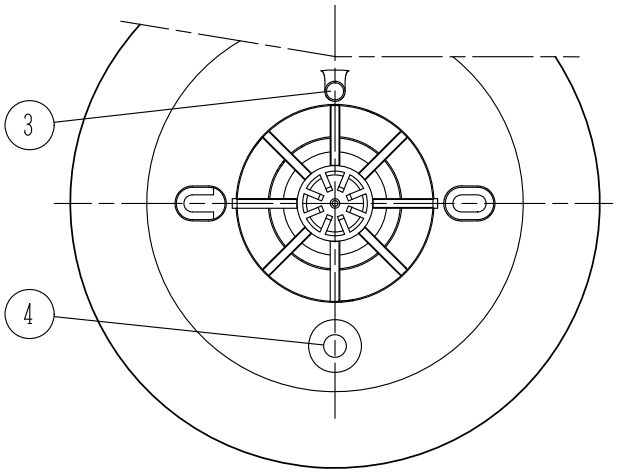


### 接　続　図

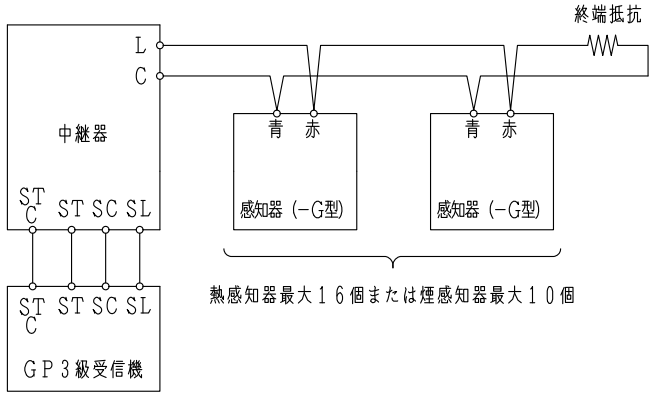


| 番号 | 名　　称 | 番号 | 名　　称 | 番号 | 名　　称 | 番号 | 名　　称 |
|---|---|---|---|---|---|---|---|
| 1 | 感知器ヘッド（本体） | 4 | 種別表示シール　黄（金輪） | 7 | 埋込型ベース取付金具 | | |
| 2 | 埋込型ベース | 5 | FZN053型塗代カバー | 8 | ZDAJ001−M型ベースアダプタ | | |
| 3 | 確　認　灯 | 6 | 大形四角アウトレットボックス浅形 | 9 | リード線（赤／青） | | |

## 仕　　様

（1）　種別；定温式スポット型感知器，試験機能付，特種，防水型，埋込型
（2）　国検型式番号；感第27～6号
（3）　公称作動温度；65℃
（4）　定格電圧，電流；DC12V，70mA
（5）　確認灯；赤色発光ダイオード
（6）　感熱素子；サーミスタ
（7）接続可能中継器；FRM014シリーズ，FRMJ001型および当社指定中継器（遠隔試験機能付）
（8）復旧方式；自己復旧型（熱が加わらなくなると自動復旧）
（9）　使用温度範囲；−10℃～45℃
（10）主材；（本体）ポリカーボネート系樹脂（ライトグレー）
（ベース）ポリカーボネート系樹脂（ライトグレー）
（11）質量；約257g（ベース含む）
（12）感知器ヘッド型名；FDLJ917−DW−G−65
（13）適合ベース；FZB053−2型埋込型ベース（2刃金具），FZB058−2型埋込型ベース（2刃金具）およびZDAJ001−M型ベースアダプタ
（14）適合ボックス
a）埋込ボックス
（1）大形四角アウトレットボックス　深形
JIS　C　8340（119×119×54）
（2）塗代カバー　FZN053型塗代カバー（別手配品）

# FDLJ917−UW−G−65型
## 定温式スポット型感知器，防水型
## 共同住宅用遠隔試験機能付，埋込型

| 発　行 | 第1技術部火報管理課 | 縮尺 | χ |
|---|---|---|---|
| 図番 | FDLJ60308 | | ◇0 |

能美防災株式会社