GKF05300

'13. 3.

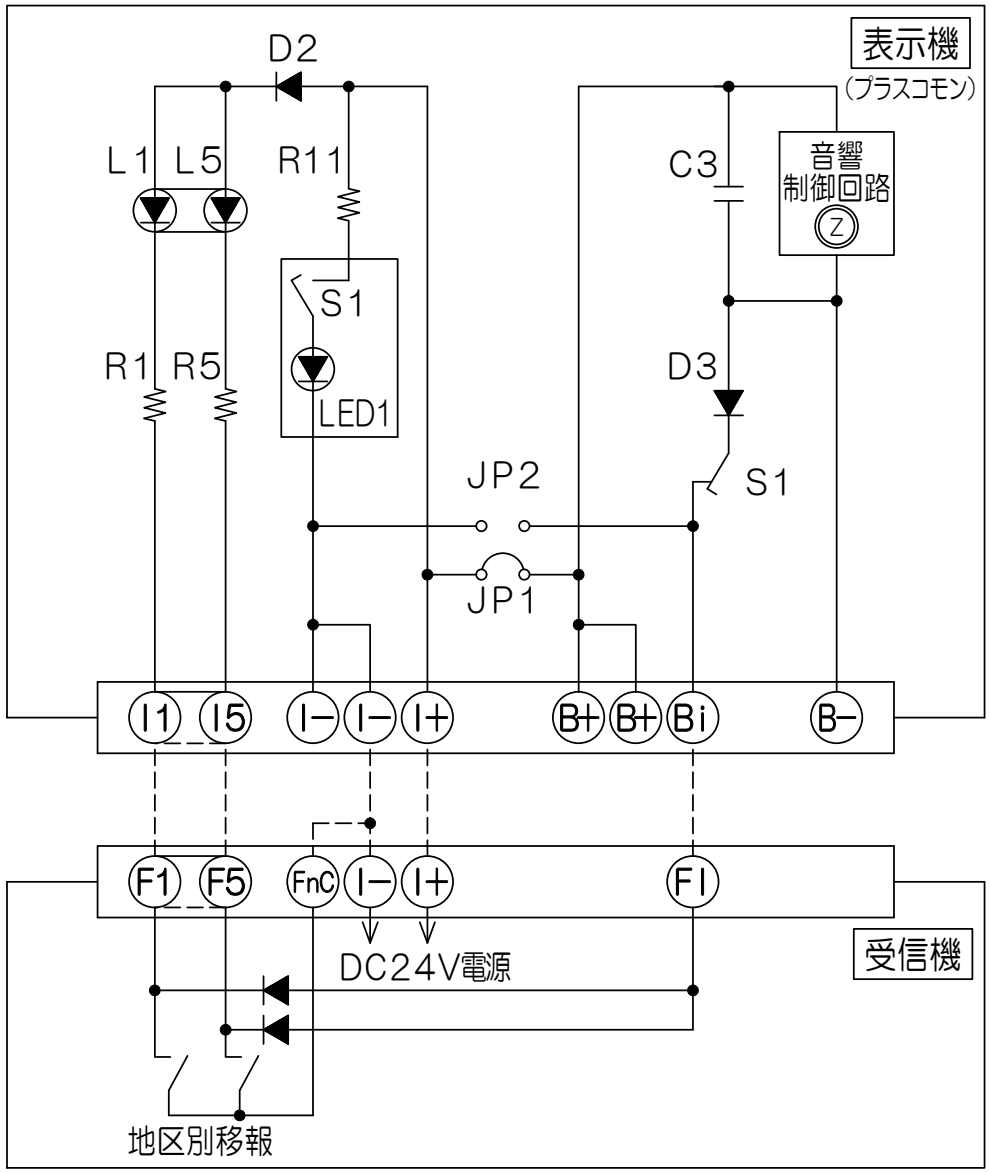

※接続例（FAPJ202型シリーズ受信機の場合）

仕様		
記号	名称	記事
Z	音響装置	DC24V 15mA
L1～5	地区灯	発光ダイオード 赤
LED1	この機器の音を止めるスイッチ灯	〃 赤
S1	この機器の音を止めるスイッチ	ロック式
R11, 1~5	抵抗器	12kΩ 1／2W
JP1, 2	ジャンパーピン	

FIPJ203−S−5L型
P型2級表示機
回路図

発行	第1技術部火報管理課	縮尺	／
図番	C601768		⓪

能美防災株式会社