GKF05302

'13. 6.

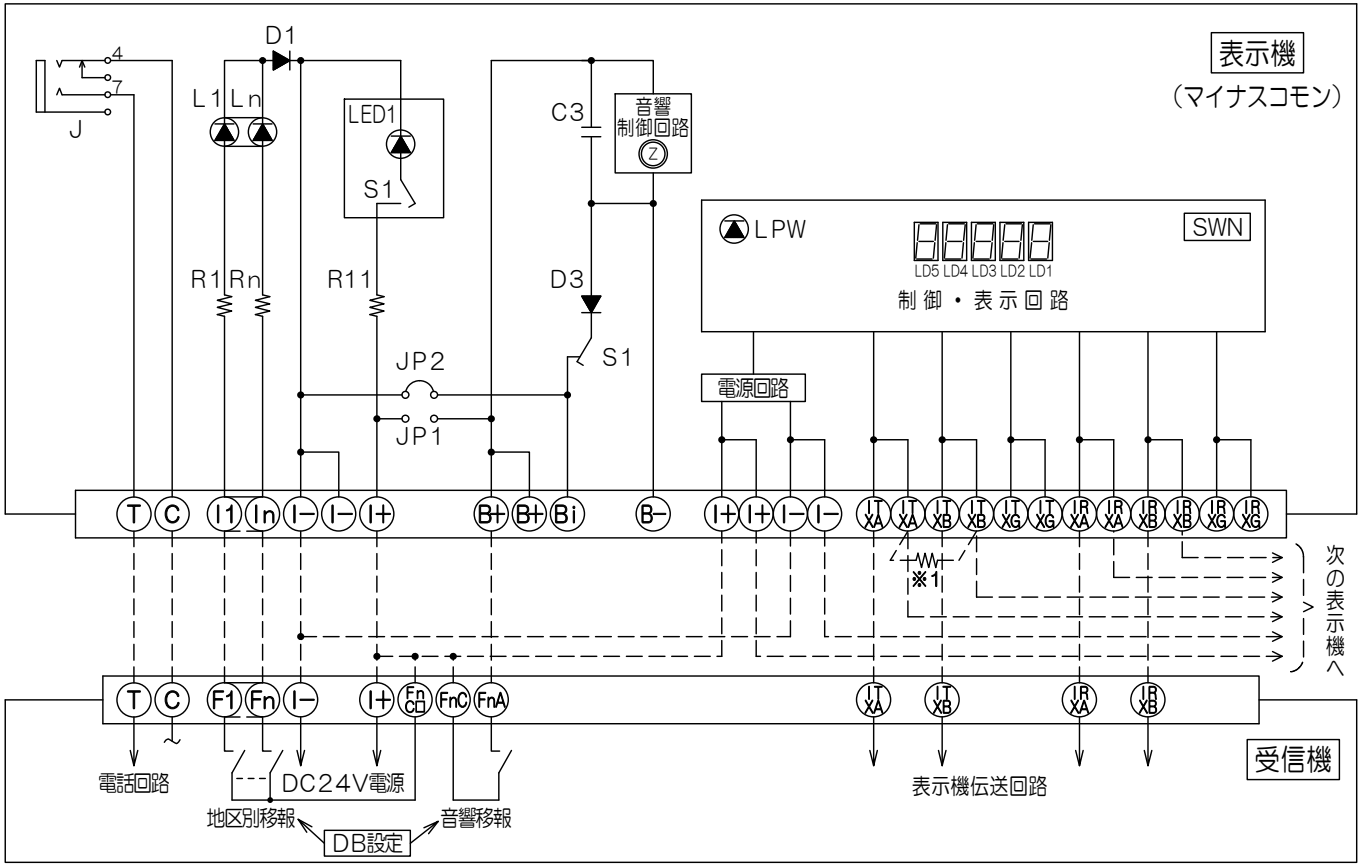

注）接続例（104Sシリーズ受信機の場合）

※1：P型1級表示機（部屋番号表示付）は送り配線です。
末端の表示機に、終端抵抗（120Ω，1／2W）を接続してください。

仕様

記号	名称	記事
Z	音響装置	DC24V 15mA
J	電話ジャック	S−90905
LPW	電源灯	発光ダイオード 緑（青緑）
L1～n	地区灯	〃 赤
LED1	この機器の音を止めるスイッチ灯	〃 赤
LD1～5	部屋番号表示（1～10000位）	7セグメントLED
S1	この機器の音を止めるスイッチ	ロック式
SWN	表示送りスイッチ	ノンロック式
R11，1～n	抵抗器	12kΩ 1／2W
JP1，2	ジャンパーピン	

注）ジャンパーピンはJP2に設定し、JP1は開放状態にしてください。

FIPJ104型シリーズ
P型1級表示機（部屋番号表示付）
回路図

発行	第1技術部火報管理課	縮尺	／
図番	C601770		⓪

能美防災株式会社