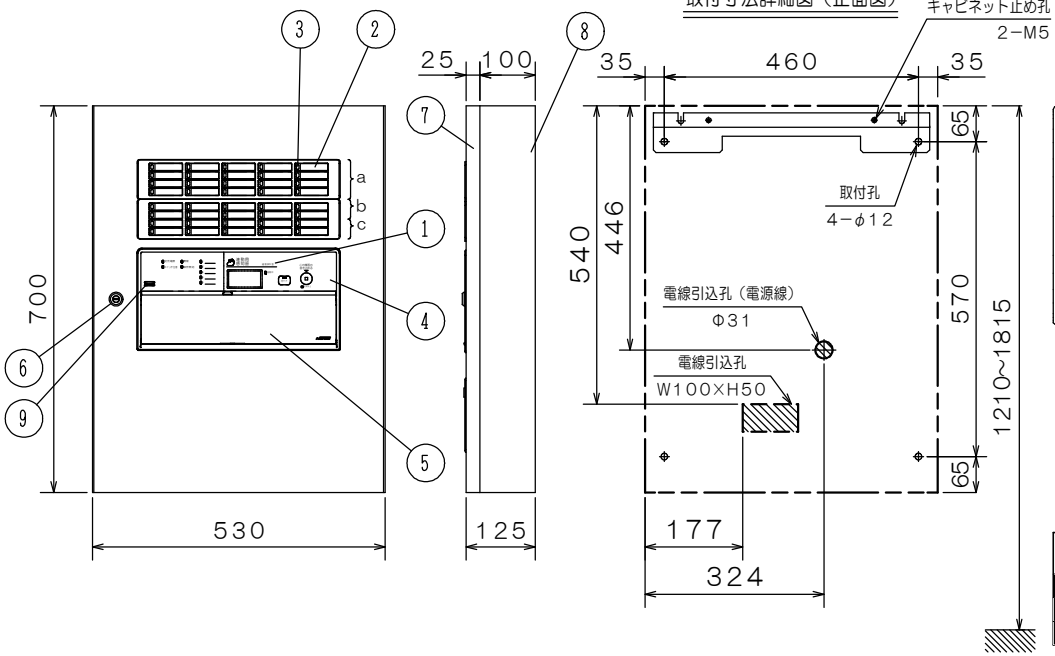


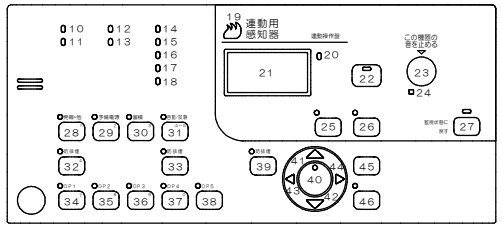


| 使用機器 | 型　名 | 感知器／防排煙回線数 | 地区窓配列記号 | 移報接点数 |
|---|---|---|---|---|
| | SAPJ006−B1−10L | 10/10 | b | 25 |
| | SAPJ006−B1−20L | 20/20 | b，c | |
| | SAPJ006−B1−30L | 30/30 | a，b | |

| 番号 | 名　称 | 番号 | 名　称 | 番号 | 名　称 | 番号 | 名　称 | 番号 | 名　称 |
|---|---|---|---|---|---|---|---|---|---|
| 1 | 装置名称 | 21 | 液晶表示部（ＬＣＤ） | 30 | 蓄積解除スイッチ灯（赤） | 44 | →（右）スイッチ | | |
| 2 | 地区窓（Ｍ１２シリーズ） | 22 | ガイドスイッチ灯（赤） | | 蓄積解除スイッチ | 45 | 戻るスイッチ | | |
| 3 | 地区灯（赤） | | ガイドスイッチ | 31 | 自動／試験復旧スイッチ灯（赤） | 46 | 実行スイッチ灯（赤） | | |
| 4 | スイッチ操作部 | 23 | この機器の音を止めるスイッチ灯（赤） | | 自動／試験復旧スイッチ | | 実行スイッチ | | |
| 5 | スイッチカバー | | この機器の音を止めるスイッチ | 32 | 防排煙移報遮断スイッチ灯（赤） | | | | |
| 6 | ドライバー錠（タキゲンC−286−1） | 24 | この機器の音 連続停止灯（赤） | | 防排煙移報遮断スイッチ灯 | | | | |
| 7 | キャビネットパネル | 25 | メニュー（保守）スイッチ灯（赤） | 33 | 防排煙連動遮断スイッチ灯（赤） | | | | |
| 8 | キャビネット本体 | | メニュー（保守）スイッチ | | 防排煙連動スイッチ | | | | |
| 9 | 音響孔 | 26 | 一括遮断スイッチ灯（赤） | 34〜38 | オプションスイッチ灯1〜5（赤） | | | | |
| 10 | 交流電源灯（青緑） | | 一括遮断スイッチ | | オプションスイッチ1〜5 | | | | |
| 11 | スイッチ注意灯（赤） | 27 | 復旧スイッチ灯（黄） | 39 | 防排煙起動／復帰スイッチ灯（赤） | | | | |
| 12 | 異常灯（黄） | | 復旧スイッチ | | 防排煙起動／復帰スイッチ | | | | |
| 13 | 操作無効灯（赤） | 28 | 発報・他試験スイッチ灯（赤） | 40 | 設定／確認スイッチ灯（赤） | | | | |
| 14〜18 | 諸表示灯１〜５（赤） | | 発報・他試験スイッチ | | 設定／確認スイッチ | | | | |
| | | 29 | 予備電源試験スイッチ灯（赤） | 41 | ↑（上）スイッチ | | | | |
| 19 | 連動用感知器灯（赤） | | 予備電源試験スイッチ | 42 | ↓（下）スイッチ | | | | |
| 20 | 蓄積中灯（赤） | | | 43 | ←（左）スイッチ | | | | |

## 仕　　様

連動操作盤

(1) 種別；連動操作盤
(2) 自主評定マーク使用許可番号；A−24−2
(3) 主電源；AC100V±10%，50／60Hz
(4) 予備電源；密閉形蓄電池内蔵 DC24V 3.5Ah
(5) 回路電圧；
〔感知器〕DC24V（定電圧）
〔自動閉鎖装置〕DC24V（全波整流）
〔制御，表示回路〕DC5V，3.3V（定電圧）
〔蓄電池充電回路〕DC48V（半波整流）
(6) 消費電力；警戒時最大約　60VA
作動時最大約　210VA
(7) 機器接続個数
非蓄積型煙感知器；
終端抵抗10kΩ；30個／1回線
終端抵抗20kΩ；12個／1回線
CRE（コンデンサ式終端器）；30個／1回線
最大非蓄積型煙感知器；
終端抵抗10kΩ；回線数×30個／受信機
終端抵抗20kΩ；回線数×12個／受信機
CRE（コンデンサ式終端器）；回線数×30個／受信機
(8) 自動閉鎖装置；2A／受信機
(9) 蓄積時間
公称蓄積時間；60秒
熱感知器；10秒　煙感知器；60秒
(10) 主音響装置；音声警報，後続再鳴動方式
(11) 使用温度範囲；0℃〜40℃
(12) 使用湿度範囲；20%〜85%（RH）（結露なきこと）
(13) 外部配線抵抗；往復50Ω以下
(14) 主材；t1.6（本体），t1.2（パネル）鋼板
(15) 仕上；焼付塗装 ノーミホワイト（NW）
（マンセルN8.7半ツヤ近似色）
(16) 質量；約25kg
注）蓄積式感知器は接続できません。

SAPJ006−B1−10〜30L型
連動操作盤 外観図
蓄積式，露出・壁掛型

| 発　行 | 第1技術部火報管理課 | 縮尺 | ～ |
|---|---|---|---|
| 図番 | SAPJ8085 | | ⓪ |

能美防災株式会社