'24. 03

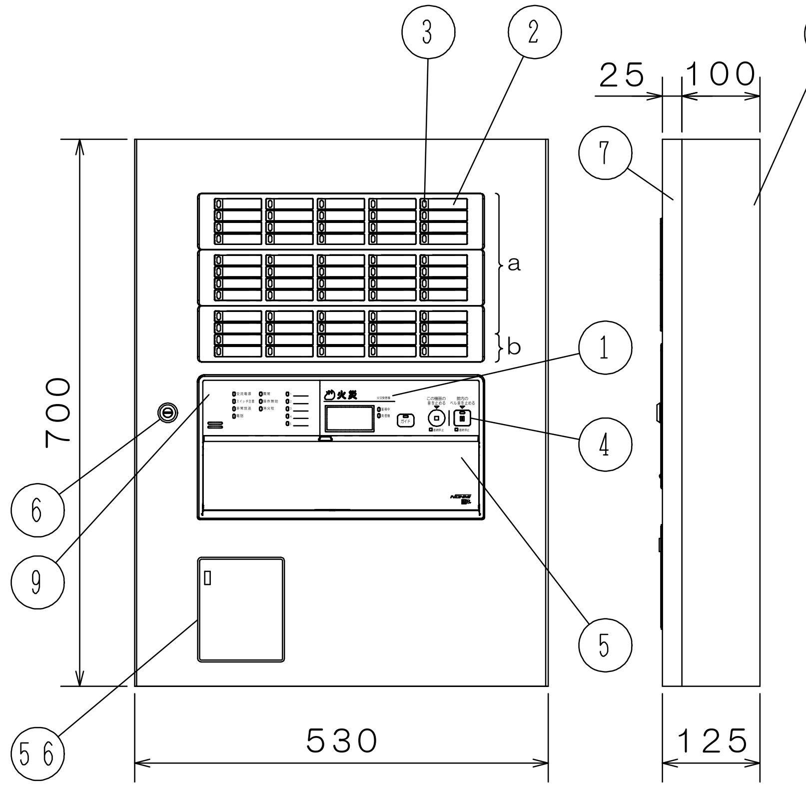

取付寸法詳細図（正面図）

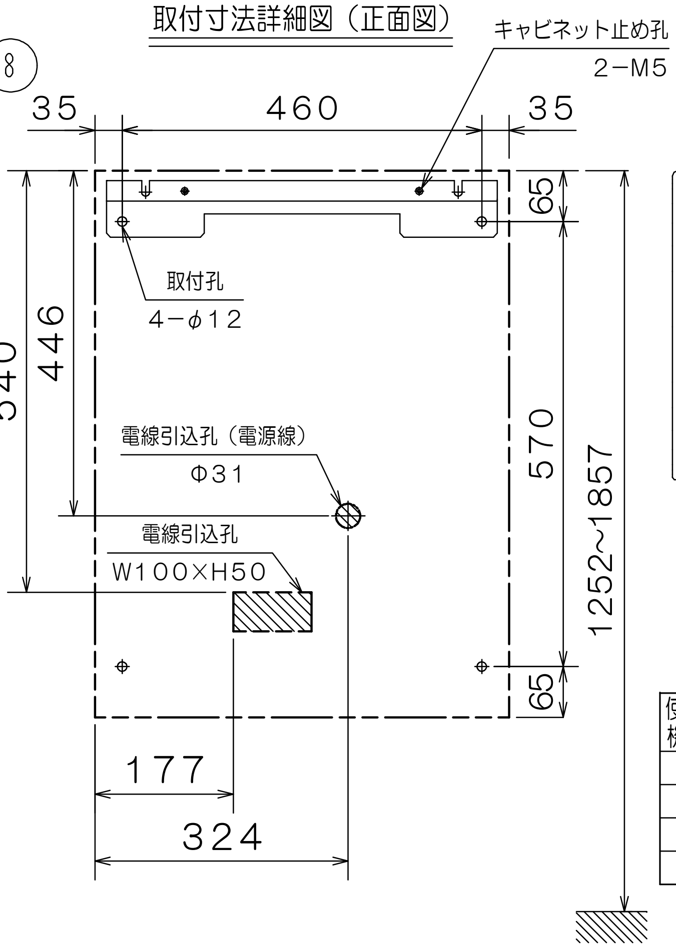

スイッチ操作部詳細図

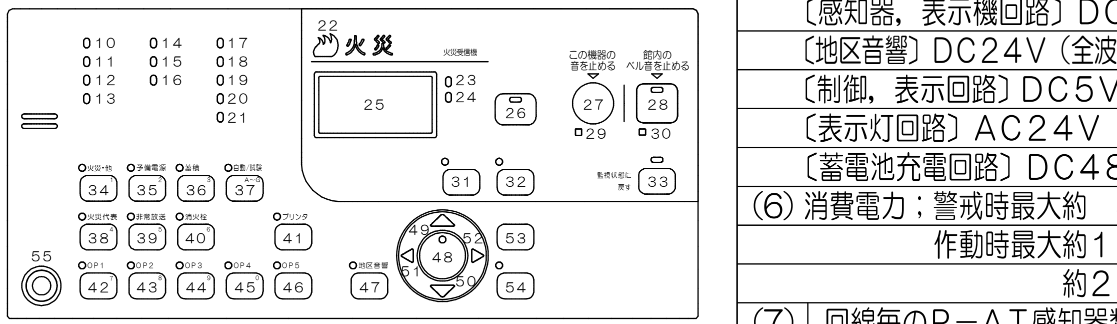

使用機器	型　名	最大回線数（地区窓数）	地区窓配列記号	移報※接点数
	FAPJ106S−B1−50LP	50	a	25
	FAPJ106S−B1−50LPT	50	a	45
	FAPJ106S−B1−60LP	60	a，b	25
	FAPJ106S−B1−60LPT	60	a，b	45

※20点まで（5点ごと）地区音響区有電圧移報出力として使用可

番号	名　称	番号	名　称	番号	名　称	番号	名　称	番号	名　称
1	装置名称	17~21	諸表示灯1～5（赤）	32	一括遮断スイッチ灯（赤）	40	消火栓遮断スイッチ灯（赤）	55	電話ジャック
2	地区窓（M12シリーズ）				一括遮断スイッチ		消火栓遮断スイッチ	56	プリンタ
3	地区灯	22	火災灯（赤）	33	復旧スイッチ灯（黄）	41	プリンタ停止スイッチ灯（赤）		
4	スイッチ操作部	23	蓄積中灯（赤）		復旧スイッチ		プリンタ停止スイッチ		
5	スイッチカバー	24	発信機灯（青）	34	火災・他試験スイッチ灯（赤）	42~46	オプションスイッチ灯1～5（赤）		
6	ドライバー錠（タキゲンC−286−1）	25	液晶表示部（LCD）		火災・他試験スイッチ		オプションスイッチ1～5		
7	キャビネットパネル	26	ガイドスイッチ灯（赤）	35	予備電源試験スイッチ灯（赤）	47	地区音響一斉鳴動スイッチ灯（赤）		
8	キャビネット本体		ガイドスイッチ		予備電源試験スイッチ		地区音響一斉鳴動スイッチ		
9	音響孔	27	この機器の音を止めるスイッチ灯（赤）	36	蓄積解除スイッチ灯（赤）	48	設定/確認スイッチ灯（赤）		
10	交流電源灯（青緑）		この機器の音を止めるスイッチ		蓄積解除スイッチ		設定/確認スイッチ		
11	スイッチ注意灯（赤）	28	館内のベル音を止めるスイッチ灯（赤）	37	自動/試験復旧スイッチ灯（赤）	49	↑（上）スイッチ		
12	非常放送灯（赤）		館内のベル音を止めるスイッチ		自動/試験復旧スイッチ	50	↓（下）スイッチ		
13	電話灯（赤）	29	この機器の音 連続停止灯（赤）	38	火災代表遮断スイッチ灯（赤）	51	←（左）スイッチ		
14	異常灯（黄）	30	館内のベル音 連続停止灯（赤）		火災代表遮断スイッチ	52	→（右）スイッチ		
15	操作無効灯（赤）	31	メニュー（保守）スイッチ灯（赤）	39	非常放送遮断スイッチ灯（赤）	53	戻るスイッチ		
16	消火栓灯（赤）		メニュー（保守）スイッチ		非常放送遮断スイッチ	54	実行スイッチ灯（赤）		
							実行スイッチ		

仕　様

自動火災報知設備

(1) 種別；P型1級火災受信機（蓄積式及び自動試験機能付）
(2) 国検型式番号；受第2023～14号
(3) 主電源；AC100V±10%，50/60Hz
(4) 予備電源；密閉形蓄電池内蔵 DC24V 1.65Ah
(5) 回路電圧；
〔感知器，表示機回路〕DC24V（定電圧）
〔地区音響〕DC24V（全波整流）
〔制御，表示回路〕DC5V，3.3V（定電圧）
〔表示灯回路〕AC24V
〔蓄電池充電回路〕DC48V（半波整流）
(6) 消費電力；警戒時最大約 40VA
作動時最大約100VA［50L］
約210VA［60L］
(7) 機器接続個数
回線毎のP−AT感知器数および終端機器；
30個、終端抵抗 10kΩ 1/2W
60個、終端感知器（アドレス60番に設定）
59個、アドレス付終端器（アドレス60番固定）
※炎感知器は20個
※旧P−AT感知器は接続数や終端処理に制限があります
最大P−AT感知器数；
回線数×30個（終端抵抗）/受信機
回線数×59個（アドレス付終端器）/受信機
回線数×60個（終端感知器）/受信機
地区音響；50L；45個，60L；60個
（DC24V，10mAベル）
表示灯；14個（30V，2Wランプ）
56個（24V，15mA LED）
(8) 蓄積時間
公称蓄積時間；60秒
熱感知器；10秒 煙感知器；60秒
(9) 主音響装置；音声警報，後続再鳴動方式
(10) 使用温度範囲；0℃～40℃
(11) 使用湿度範囲；20%～85%（RH）（結露なきこと）
(12) 外部配線抵抗・容量；
配線抵抗：往復50Ω以下、線間容量：0.5μF以下
(13) 主材；t1.6（本体），t1.2（パネル）鋼板
(14) 仕上；焼付塗装 ノーミホワイト（NW）
（マンセルN8.7半ツヤ近似色）
(15) 質量；約25kg
注）蓄積式感知器は接続できません。

FAPJ106S−B1−50，60LP/LPT型
P型1級火災受信機 外観図
蓄積式，露出・壁掛型

発行	第1技術部火報管理課	縮尺	−
図番	FAPJ80141		◇0

能美防災株式会社