GKF07161

’22.03.

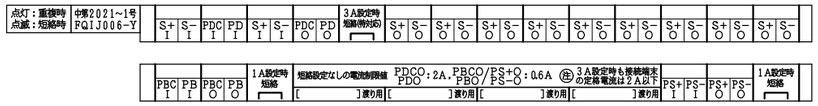

⑤端子シール詳細図

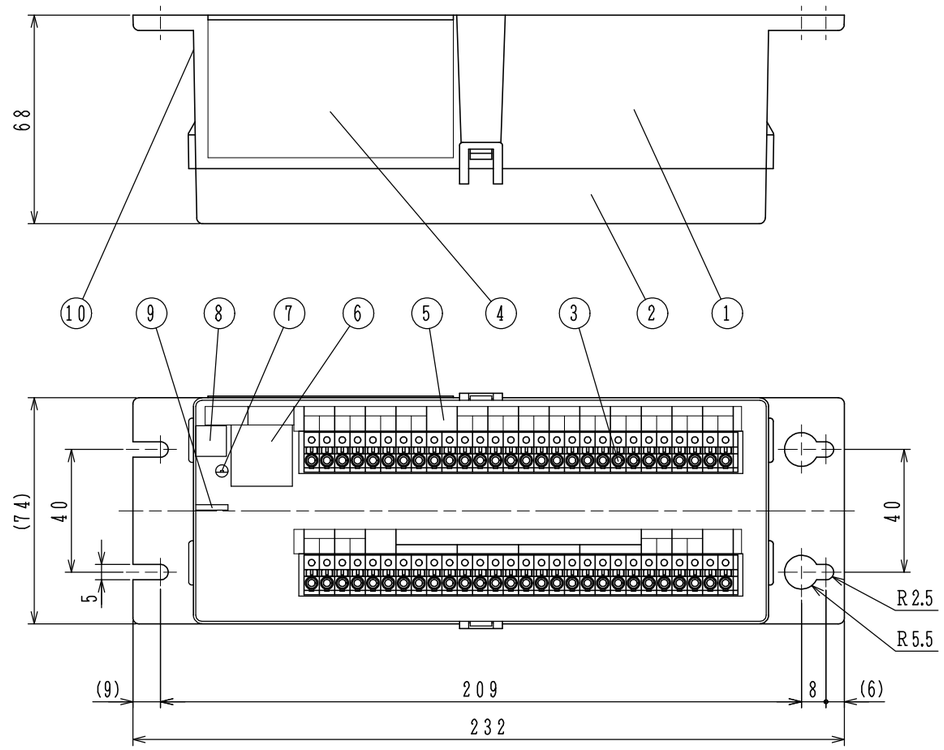

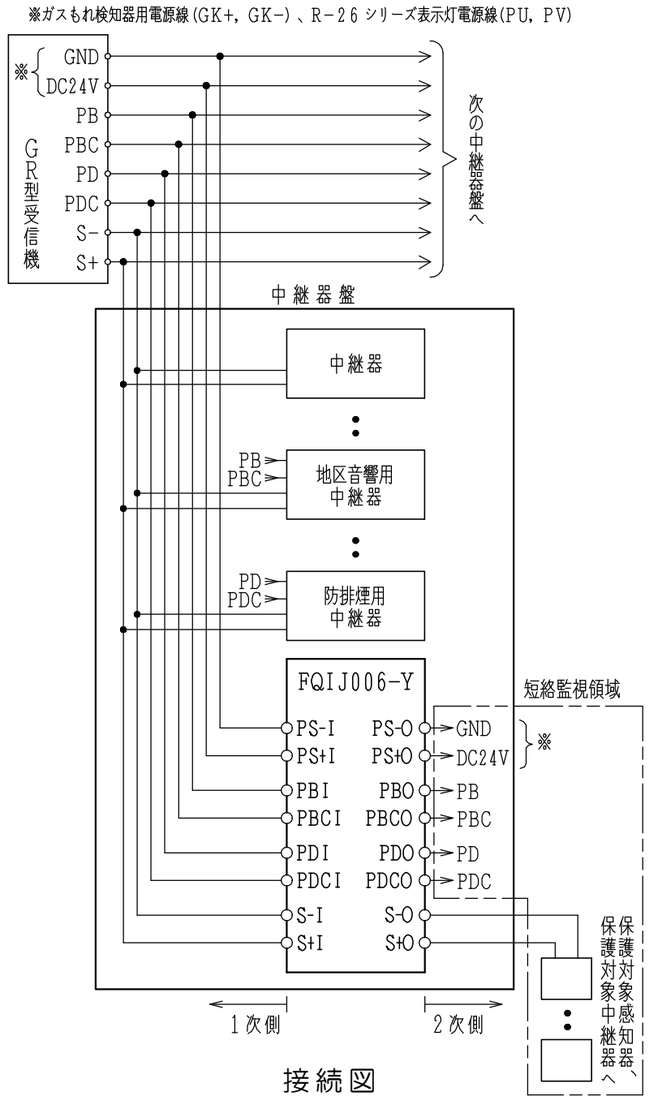

接続図

仕様

(1) 種別：中継器
(2) 型式：直流24V、外部配線抵抗15Ω
(3) 国検型式番号：中第2021～1号
(4) 構造：中継器盤内蔵型（縦型2段タイプ）
(5) 定格電圧：主信号線（S+，S−）DC24V
防火防排煙電源線（PDC，PD）DC24V
地区音響電源線（PBC，PB）DC24V
汎用電源線（PS+，PS−）DC24V
(6) 定格電流：〔主信号線〕1.0mA（監視時・作動時）
〔電源線〕2.5mA／回線（監視時・作動時）
(7) 重複／短絡確認灯：赤色発光ダイオード
重複時：点灯、短絡時：点滅
(8) 回路数：〔主信号線〕1回線／1アドレス
〔電源線〕3回線／1アドレス
・通番1：防火防排煙電源線（PDC，PD）
・通番2：地区音響電源線（PBC，PB）
・通番3：汎用電源線（PS+，PS−）
(9) 主信号線端末機器接続数：80アドレス以下
(10) 電源線端末機器接続容量：
・PDCO，PDO：2.0A（容量設定：短絡なし）
3.0A（容量設定：短 絡 時）
・PBCO，PBO/PS+O，PS−O：0.6A（容量設定：短絡なし）
1.0A（容量設定：短 絡 時）
(11) 電源線端末側電圧降下：0.8V以下
(12) 渡り用端子：4端子×4セット
定格容量（DC24V，2.0A）
(13) 復帰方式：〔主信号線〕短絡回復後受信機リセット操作
〔電源線〕短絡回復後自己復帰
(14) 外部接続方式：差し込み端子
(15) 適合電線：φ0.65～φ1.6mm（単線）
(16) 接続可能受信機・主中継器（リンクモジュール）：
R−24シリーズ以降 ※
(17) 使用温度範囲：−10℃～50℃（結露なきこと）
(18) 主材：ABS樹脂
(19) 質量：約360g
※汎用電源線（PS±）はガスもれ検知器用電源線（GK±）、
R−26Cシリーズ表示灯電源線（PU，PV）に使用可能。
注）1台（主信号線）で中継器4アドレス分の電流を消費します。
主信号線の消費電流は4アドレス分見込んでください。

電路許容配線抵抗仕様

		〔主信号線〕S+，S−	〔電源線〕PDC，PD		〔電源線〕PBC，PB		〔電源線〕PS+，PS−	
			□ 2.0A設定	□ 3.0A設定 ※	□ 0.6A設定	□ 1.0A設定 ※	□ 0.6A設定	□ 1.0A設定 ※
許容配線抵抗	2次側（当該中継器～端末機器）	15Ω以下（往復）	—	—	—	—	—	—
	1次側＋2次側（受信機～当該中継器～端末機器）	30Ω以下（往復）	—	—	—	—	—	—
	1次側（受信機～当該中継器）	—	6.6Ω以下（往復）	4.4Ω以下（往復）	22Ω以下（往復）	13.2Ω以下（往復）	22Ω以下（往復）	13.2Ω以下（往復）

※部の電源線端末機器接続容量は、容量設定で端子間を短絡した場合を示す。ただし、3A設定の場合も接続できる端末機器の定格電流は2A以下です。
備考）電源線断路器の1次側許容配線抵抗は、本断路器が作動できる最大配線抵抗を示しています。使用の際は、接続端末機器の最小作動電圧を考慮し、1次側＋2次側の配線長を決定してください。

配線長計算式

$$Lm=\frac{Rt\times10^3}{Rc\times2}$$

Lm：最大配線長（片道）[m]
Rt：許容配線抵抗（往復）[Ω]
Rc：最大導体抵抗 [Ω／km]

備考）Rcは使用ケーブルの仕様を確認すること。

部番	名称	部番	名称	部番	名称	部番	名称	部番	名称
1	本体	3	端子台（28P×2）	5	端子シール	7	重複／短絡確認灯	9	ストリップゲージ（10mm）
2	カバー	4	機器銘板シール	6	アドレスシール	8	QRコードシール	10	合格証票

FQIJ006−Y型
伝送線／電源線断路器
外観図

発行	第1技術部火報管理課	縮尺	χ
図番	FQIJ8210		⓪

能美防災株式会社