'23．10．

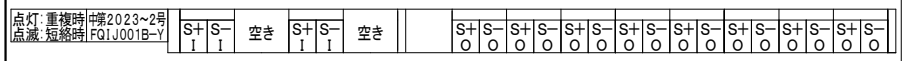

⑥ 端子シール詳細図

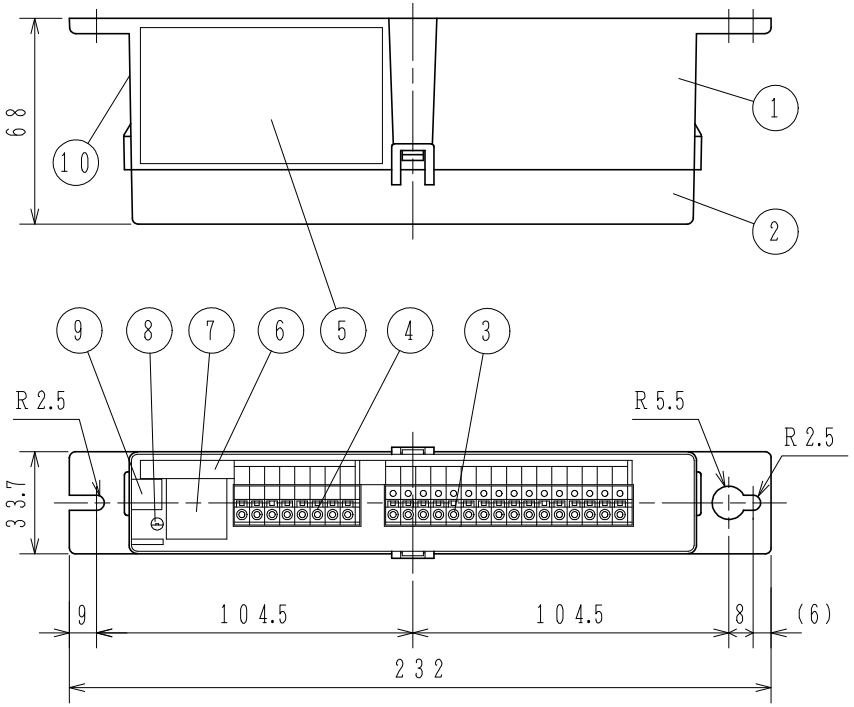

接続図

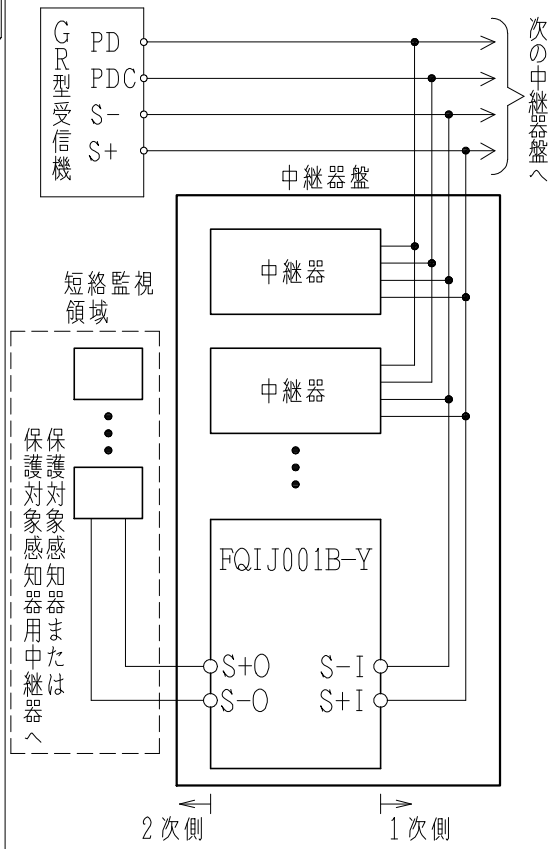

短絡監視区域：2次側
外部配線抵抗：2次側；15Ω以下（往復）
1次側＋2次側；30Ω以下（往復）

番号	名称	番号	名称	番号	名称	番号	名称
1	本体	4	端子台（8極）	7	アドレスシール	10	合格証票
2	カバー	5	機器銘板シール	8	重複／短絡確認灯		
3	端子台（16極）	6	端子シール	9	QRコードシール		

仕様

（1）種別：中継器
（2）構造：縦型（別途キャビネットに組み込み）
（3）国検型式番号：中第2023～2号
（4）定格電圧：主信号線（S+，S−）DC24V
（5）重複／短絡確認灯：赤色発光ダイオード
　重複時：点灯、短絡時：点滅
（6）回線数：1回線／1アドレス※
（7）端末機器接続数：80アドレス以下
（8）外部接続方法：差し込み端子
　接続可能電線サイズ　単線：φ0.65～1.6mm
（9）使用温度範囲：−10℃～50℃
（10）接続可能受信機・主中継器（リンクモジュール）：
　R−24シリーズ以降
（11）主材：ABS樹脂
（12）質量：約190g

注）SCIは、Short Circuit Isolator の略です。

※SCIは1台で中継器3個分の監視電流を消費するため、3アドレス分の消費電流を見込んで下さい。

FQIJ001B−Y型
短絡回路切離器（SCI）
外観図

発行	第1技術部火報管理課	縮尺	χ
図番	FQIJ6212		⓪

能美防災株式会社