ZBHJ001−R−GH型
GKM02784

’15. 1.

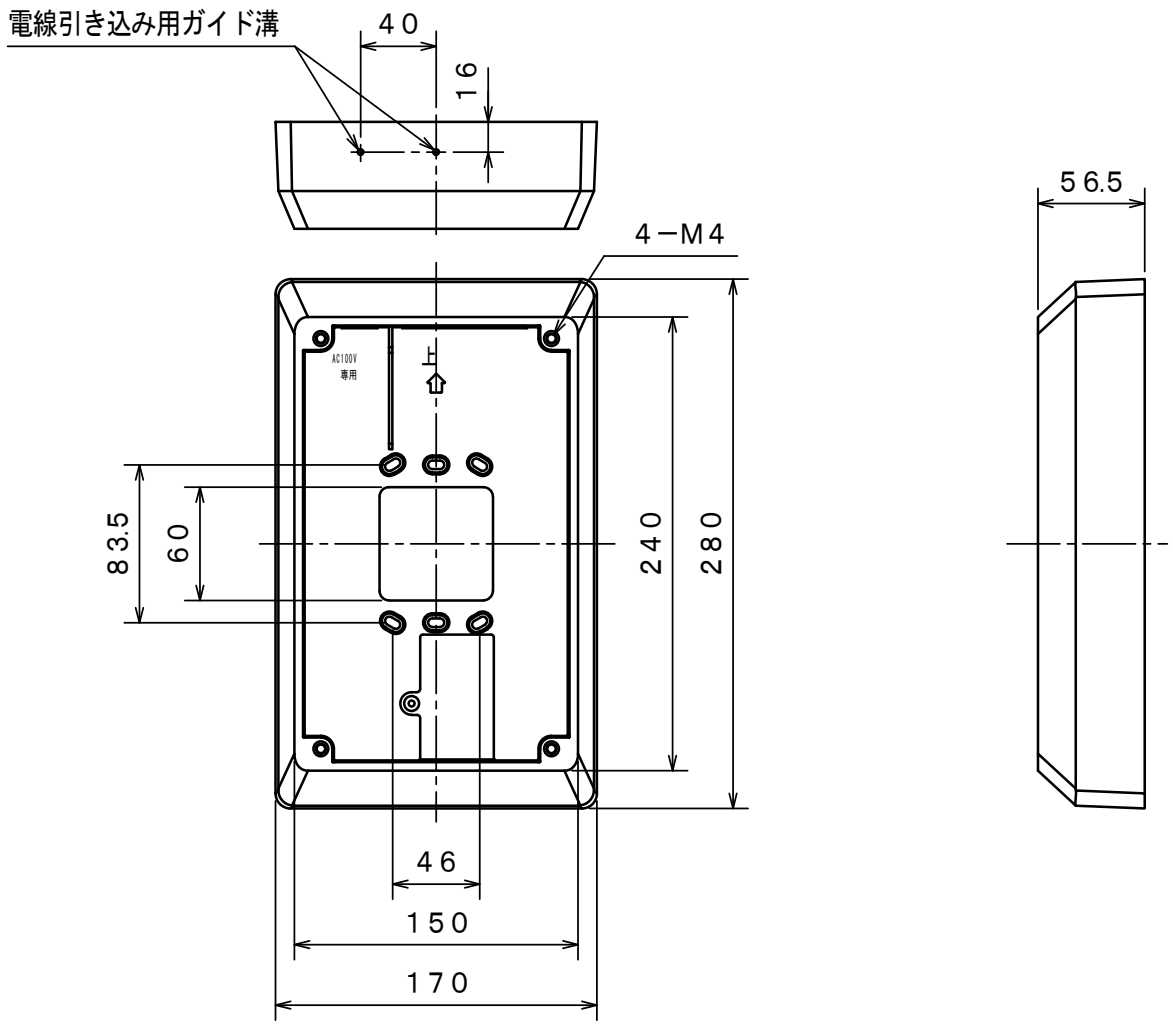

仕　　様

種別：露出ボックス
構造：露出型
主材：難燃ＡＢＣ樹脂・ピュアホワイト
質量：約３３０ｇ
適合ボックス：２個用スイッチボックス
（セパレータ・カバー付）ＪＩＣ　Ｃ　８３４０

水道連結型スプリンクラー設備用

ＺＢＨＪ００１−Ｒ−ＧＨ型露出ボックス

発　行	第２技術部消設管理課	尺度	χ
図番	ＭＤ６０２３		①　能美防災株式会社