’２５.１０.

MEDJ010A－10型

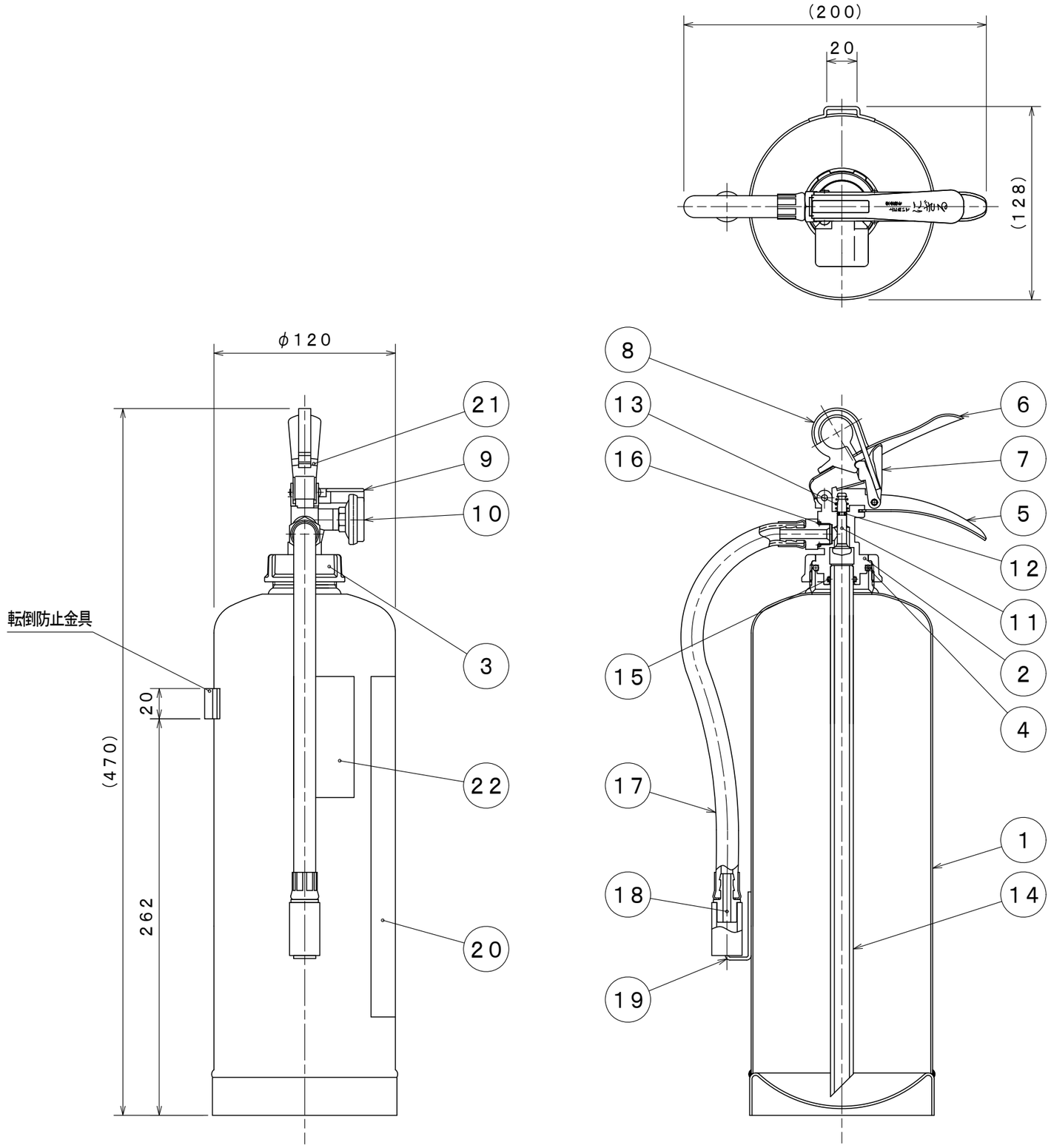

仕　　様

国検型式番号	消第２９～１号
種　　別	小型消火器
型　　式	粉末(ABC) 3.0ｋｇ(蓄圧式、鉄製)
放射機構	レバー開閉式
消火薬剤	ＡＢＣ粉末消火薬剤　3.0ｋｇ
蓄圧ガス	窒素ガス＋ヘリウムガス
消火能力	Ａ－３，Ｂ－７，Ｃ
放射時間	約１５秒（２０℃）
放射距離	３～７ｍ（２０℃）
使用温度範囲	－３０～＋４０°Ｃ
総質量	約4.8ｋｇ
エコマーク認定番号	第１２１２７００２号
製造元	株式会社初田製作所

番号	名　　称	材　質	記　事
２２	リサイクルシール	ポリエステル	
２１	安全栓封印	テトロン	
２０	銘板	ＰＥＴ	
１９	ノズルキャッチ	ＰＰ樹脂	
１８	ノズル	POM樹脂	
１７	ホース	ＰＶＣ樹脂	
１６	ホース元Ｏリング	NBR	
１５	サイホン管Ｏリング	NBR	
１４	サイホン管	PVC樹脂	
１３	バルブスプリング	SUS304	
１２	バルブ軸Ｏリング	NBR	
１１	バルブ軸	C3604BD+SUS304	
１０	圧力計		
９	保護カバー	ＰＰ樹脂	
８	安全栓	PP樹脂+SUS304	
７	ストッパー	POM樹脂	
６	操作レバー	SPCC	黒色塗装
５	提げレバー	SPCC	黒色塗装
４	蓋用パッキン	NBR	
３	蓋用メネジ	ADC12	
２	バルブケース	A6061	
１	胴体容器	SPCE	赤色塗装

MEDJ010A－10型

粉末（ABC）消火器（蓄圧式、鉄製）

発行	第２技術部消設管理課	縮尺	≒
図番	ME8087		◇1

能美防災株式会社