T7217-2

52D12

記号	名　称
MV	パイロット弁
PS	圧力スイッチ
R	抵抗
ZR	サージ吸収素子

VO	VS	
(黒)	(白)	
＋	－	パイロット弁が開放し、自動弁開放
－	＋	パイロット弁が閉止し、自動弁閉止

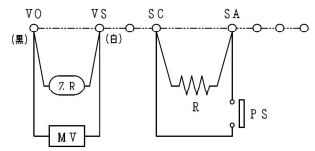

結線図

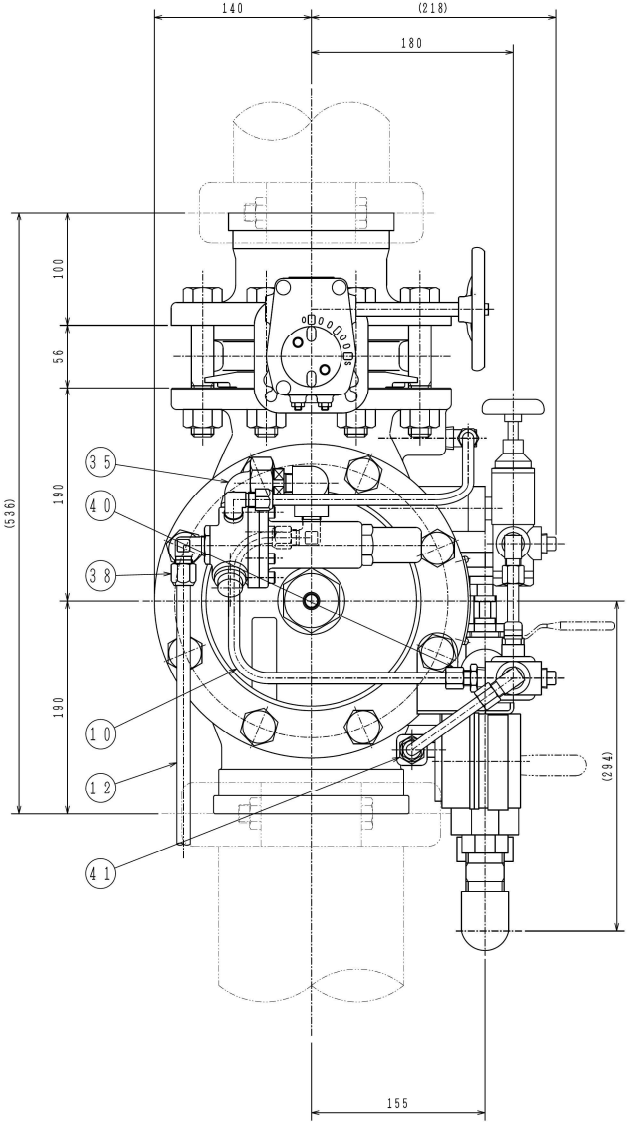

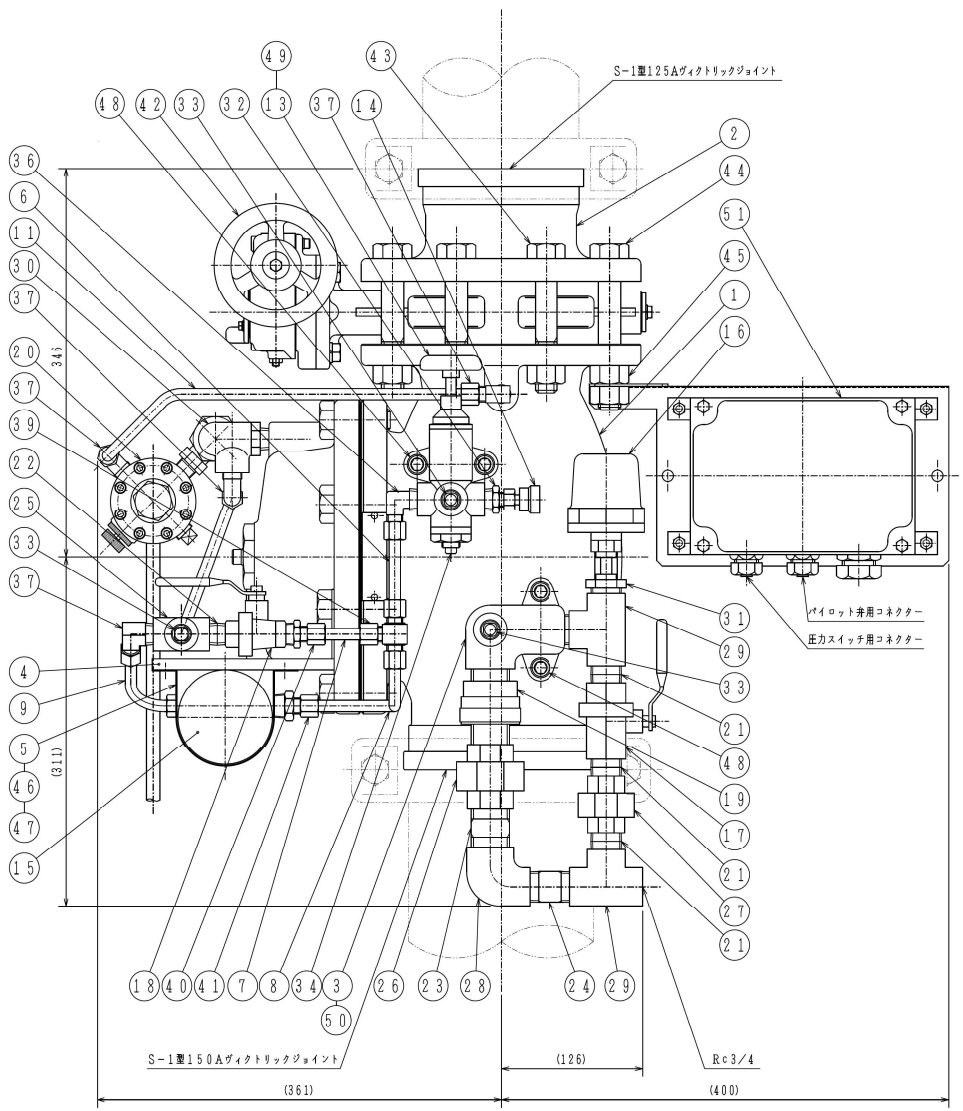

※端子箱のコネクター位置は標準的な例です。

No.	日　付	記　事	担当	承認
	・・			
	・・			
	・・			

仕　様

番号	部品名称	個数	材　料	記　事
1	自動弁	1	CAC702	MVK137
2	ディスタンスピース	1	CAC406	
3	Tジョイント	1	CAC406	
4	プレート	1	SUS304	
5	サポート	1	SUS304	
6	銅パイプ(1)	1	C1220-T	φ10
7	銅パイプ(2)	1	C1220-T	φ10
8	銅パイプ(3)	1	C1220-T	φ10
9	銅パイプ(4)	1	C1220-T	φ10
10	銅パイプ(5)	1	C1220-T	φ10
11	銅パイプ(6)	1	C1220-T	φ10
12	銅パイプ(7)	1	C1220-T	φ12
13	止め弁	1	CAC406	60メッシュ
14	排気弁	1	C3604BD	1/4
15	パイロット弁	1	CAC406	(175,85,44V) MVP-511
16	圧力スイッチ	1		MSP-511
17	テスト放水弁	1	CAC406	BV-3/4(S-2型)
19	手動起動弁	1	CAC406	BV-3/8(S-2型)
19	自動排水弁	1	CAC406	MVD-025T
20	圧力調整弁	1	CAC406	MVB032B
21	バレルニップル(1)	3	SGP	3/4
22	バレルニップル(2)	1	SUS304	3/8
23	短　管(1)	1	SGP	1
24	短　管(2)	1	SGP	3/4
25	クロス	1	CAC406	3/8
26	ユニオン[R型(1)	1	[R3/4×3/4] PCR8515	1
27	ユニオン[R型(2)	1	[R3/4×3/4] PCR8515	3/4
28	エルボ	1	[R3/4×3/4] PCR8515	1×3/4
29	チーズ	2	[R3/4×3/4] PCR8515	3/4
30	オリフィスチーズ	1	CAC406	オリフィス内蔵
31	ブッシング(1)	1	[R3/4×3/8] PCR8515	3/4×3/8
32	ブッシング(2)	1	SUS304	1/2×1/4
33	プラグ(1)	3	SUS304	3/8
34	プラグ(2)	1	SUS304	1/4
35	エルボ(ユニオンナット付)	1	CAC406	3/8
36	エルボユニオン(1)	1	C3771BE-F	FLC-2304
37	エルボユニオン(2)	4	C3771BE-F	FLC-2303
38	エルボユニオン(3)	1	C3771BE-F	FLC-2403
39	チーズユニオン	1	C3771BE-F	FTC-3300
40	ハーフユニオン(1)	2	C3771BE-F	FUC-1303
41	ハーフユニオン(2)	2	C3771BE-F	FUC-1304
42	テスト用弁水弁	1	FCD450	10UM-GSR W/TN 125A
43	六角ボルト(1)	6	SS400(HDZA)	M20×L120
44	六角ボルト(2)	2	SS400(HDZA)	M20×L135
45	六角ナット	10	SS400(HDZA)	M20
46	なべかねじ(+)	2	SUS304	M6×L8
47	ワッシャー	2	SUS304	M6用
48	六角穴付ボルト	4	SUS304	M12×L30
49	Oリング(1)	1	CR	P22
50	Oリング(2)	1	CR	P28
51	端箱端子	1式		

自動弁装置
［加圧開放型、2次圧調整機能付き］

※本図はMVK137S型の例

能美防災株式会社