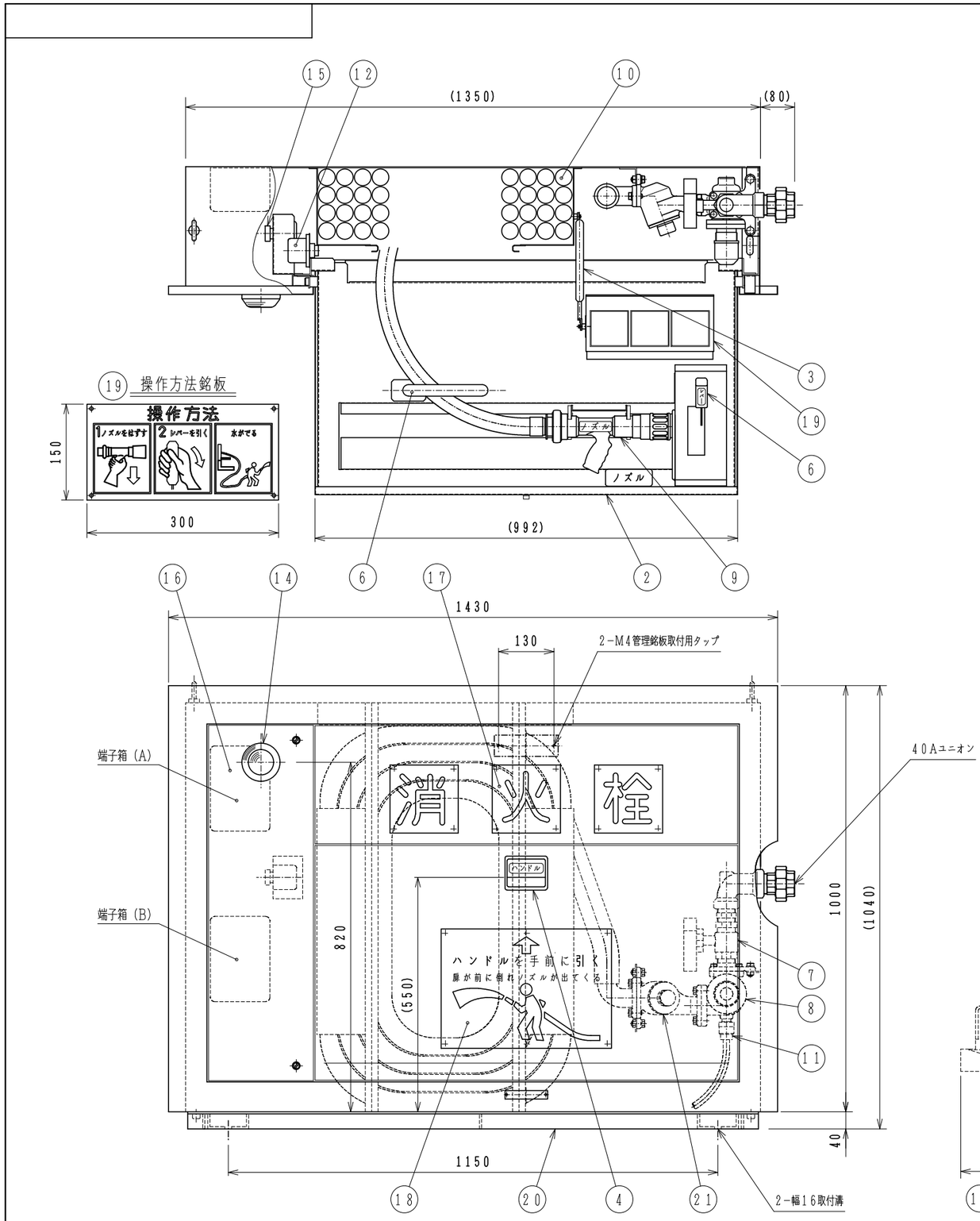


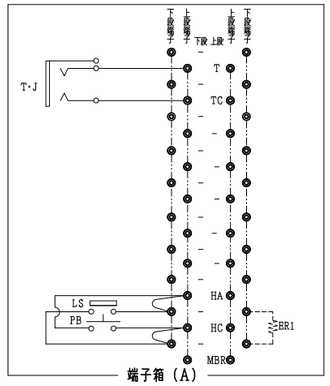


端子箱（A）

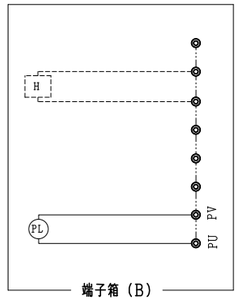


端子箱（B）

| 記号 | 名　　称 |
|---|---|
| PB | ポンプ起動押釦 |
| LS | ポンプ起動連動スイッチ |
| PL | 赤色表示灯 |
| T·J | 電話ジャック |
| H | （ヒーター） |
| ER1 | （抵抗） |

結 線 図

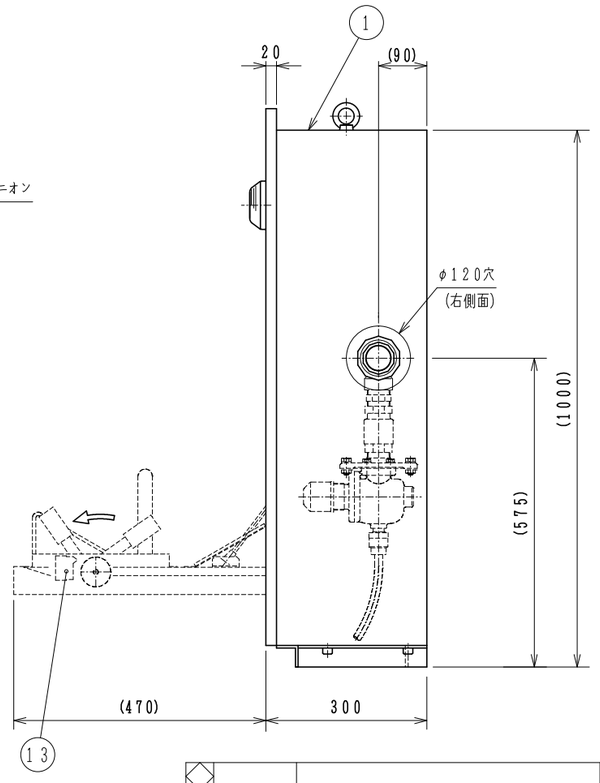


## 仕　　様

| 品番 | 名　　称 | 材　　質 | 数量 | 備　　考 |
|---|---|---|---|---|
| 1 | 格納箱 | 主材 SUS304 | 1式 | t 1.5 |
| 2 | 前傾扉 | 主材 SUS304 | 1式 | t 1.5 |
| 3 | 緩衝ダンパー | | 1 | |
| 4 | 前傾扉ハンドル | SCS13 | 1 | |
| 5 | 消火栓弁開閉レバー | | 1 | |
| 6 | ホースガイド | SUS304 | 1 | |
| 7 | 消火栓弁 | 本体CAC406 | 1 | 32Aボール弁 |
| 8 | 自動調圧弁 | 本体CAC406 | 1 | |
| 9 | ノズル | 主材 AC7A | 1 | 40A |
| 10 | 保形ゴム引布ホース | | 30m | |
| 11 | 自動排水弁兼大気開放弁 | 本体CAC406 | 1 | 15A |
| 12 | ポンプ起動押釦 | | 1 | 1aノンロック式 |
| 13 | ポンプ起動連動スイッチ | | 1 | 1aリミットスイッチ |
| 14 | 赤色表示灯 | | 1 | AC100V 5mA |
| 15 | 電話ジャック | | 1 | |
| 16 | 電路端子箱 | | 2 | |
| 17 | 消火栓銘板 | メタクリル樹脂 | 1式 | 赤色部は蛍光色 |
| 18 | 取扱銘板 | メタクリル樹脂 | 1 | 赤色部は蛍光色 |
| 19 | 操作方法銘板 | メタクリル樹脂 | 1 | 赤色部は蛍光色 |
| 20 | 架　　台 | SUS304形鋼 | 1 | |
| 21 | メンテナンス弁 | 本体CAC406 | 1 | |

塗装仕様

- 格納箱、扉：
  熱硬化性エポキシ粉体塗装（塗装色：マンセル N9.5）後、前面（前面および額縁部側面）は、ウレタン樹脂系塗装（塗装色：赤色蛍光）仕上げ
- 架台：無塗装
- 配管：無塗装

据付状態

- 据付角度：水平（±2°）垂直（±2°）
  （扉の開放を確実にする為。）

圧力仕様

| | 1次側 | 2次側 |
|---|---|---|
| 使用圧力範囲 | 0.47～1.77MPa | MAX 0.49MPa |
| 耐圧試験圧力 | 1.96MPa | 0.98MPa |

1次側：消火栓弁迄

| No. | 日　付 | 記　　事 | 担当 | 承認 |
|---|---|---|---|---|
| | | | | |
| | | | | |
| | | | | |

道路トンネル用消火栓
（型式：内巻き式消火栓）
C型（配管横取合い）

| 設計 | | No. | |
|---|---|---|---|
| 承認 | 検図 | 設計 | 製図 | 縮尺 |
| 図番 | 参考図 | | |

能美防災株式会社