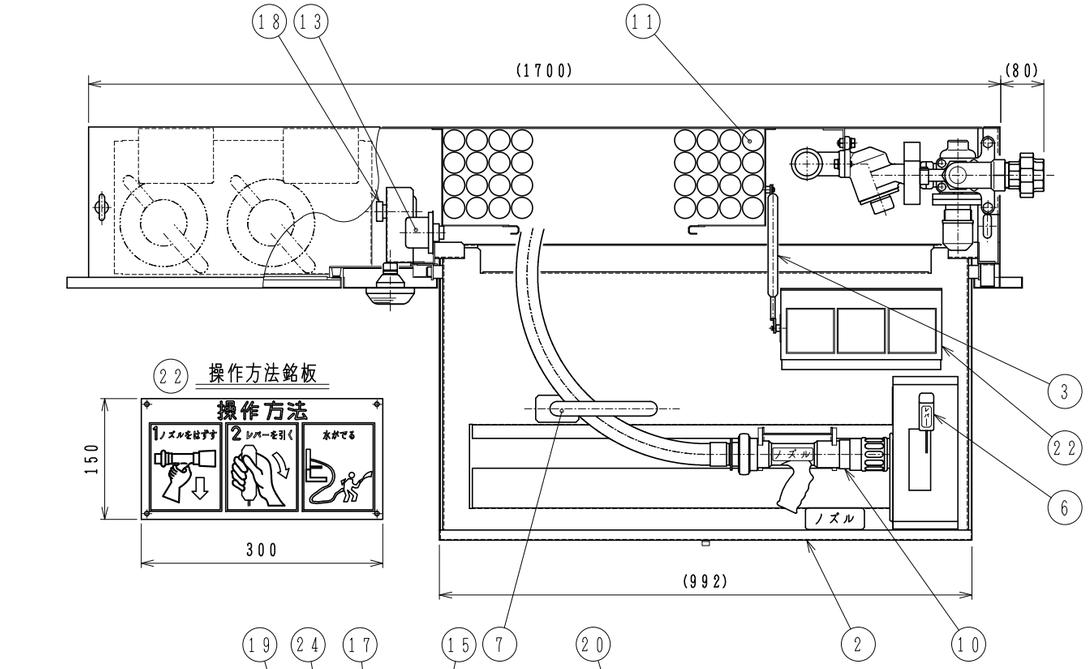

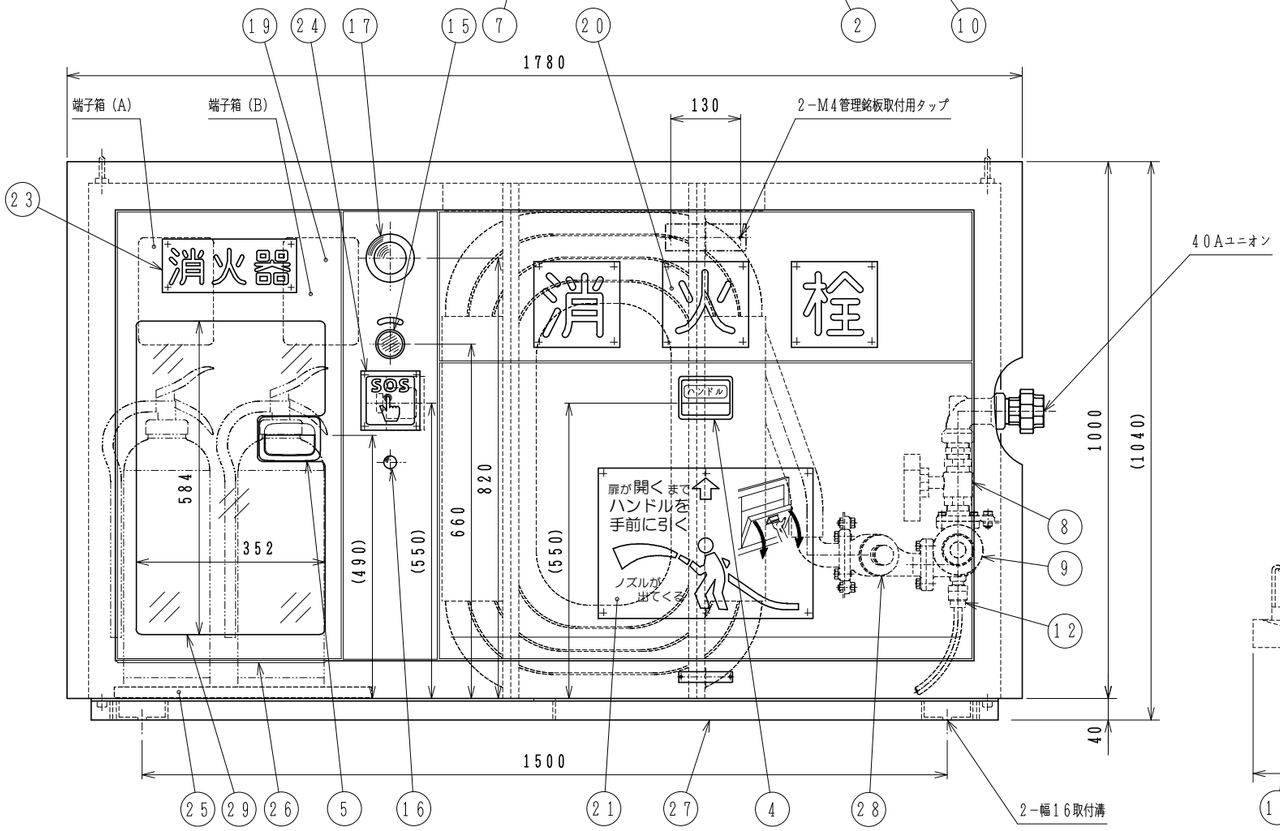

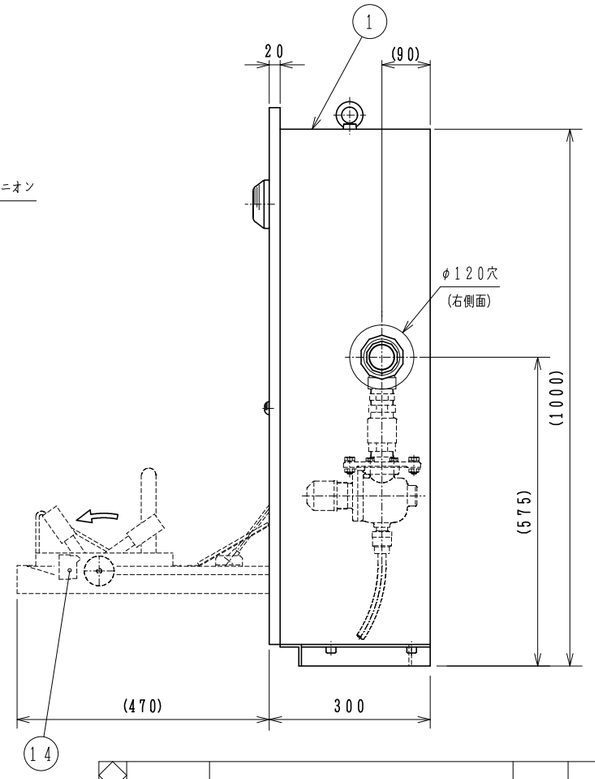

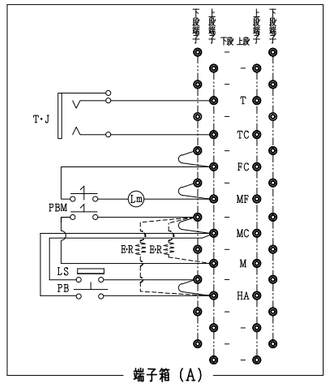

端子箱（A）

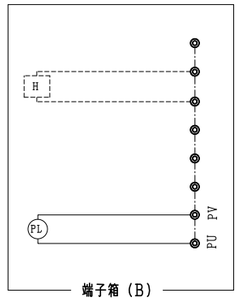

端子箱（B）

記号	名　　称
PB	ポンプ起動押釦
LS	ポンプ起動連動スイッチ
PBM	発信機
Lm	応答ランプ
T·J	電話ジャック
PL	赤色表示灯
H	（ヒーター）
E·R	（終端抵抗）

結線図

仕　　様

品番	名　　称	材　　質	数量	備　　考
1	格納箱	主材 SUS304	1式	t 1.5
2	前傾扉	主材 SUS304	1式	t 1.5
3	緩衝ダンパー		1	
4	前傾扉ハンドル	SCS13	1	
5	消火器扉ハンドル	SUS304	1	
6	消火栓弁開閉レバー		1	
7	ホースガイド	SUS304	1	
8	消火栓弁	本体CAC406	1	32Aボール弁
9	自動調圧弁	本体CAC406	1	
10	ノズル	主材 AC7A	1	40A
11	保形ゴム引布ホース		30m	
12	自動排水弁兼大気開放弁	本体CAC406	1	15A
13	ポンプ起動押釦		1	1aノンロック式
14	ポンプ起動連動スイッチ		1	1aリミットスイッチ
15	発信機		1	2a自己保持型
16	応答ランプ		1	DC48V 15mA
17	赤色表示灯		1	AC100V 5mA
18	電話ジャック		1	
19	電路端子箱		2	
20	消火栓銘板	メタクリル樹脂	1式	赤色部は蛍光色
21	ハンドル操作銘板	メタクリル樹脂	1	赤色部は蛍光色
22	操作方法銘板	メタクリル樹脂	1	赤色部は蛍光色
23	消火器銘板	メタクリル樹脂	1	赤色部は蛍光色
24	押ボタン式通報装置銘板	メタクリル樹脂	1	赤色部は蛍光色
25	消火器置台	SUS304	1	t 1.5
26	塗装保護板	SUS304	1	t 1.0
27	架　　台	SUS304形鋼	1	
28	メンテナンス弁	本体CAC406	1	
29	窓	メタクリル樹脂	1	t 5

塗装仕様

- 格納箱、扉：
  熱硬化性エポキシ粉体塗装（塗装色：マンセル N9.5）後、前面（前面および額縁部側面）は、ウレタン樹脂系塗装（塗装色：赤色蛍光）仕上げ
- 架台：無塗装
- 配管：無塗装

据付状態

- 据付角度：水平（±2°）垂直（±2°）
  （扉の開放を確実にする為。）

圧力仕様

	1次側	2次側
使用圧力範囲	0.47～1.57MPa	MAX 0.49MPa
耐圧試験圧力	1.77MPa	0.98MPa

1次側：消火栓弁迄

No.	日　付	記　　事	担当	承認

道路トンネル用消火栓
（型式：内巻き式消火栓）
A型（配管横取合い）

設計		No.							
承認		検図		設計		製図		縮尺	／
図番	参考図								◇

能美防災株式会社