A 4横-3 J

247

89. 8.

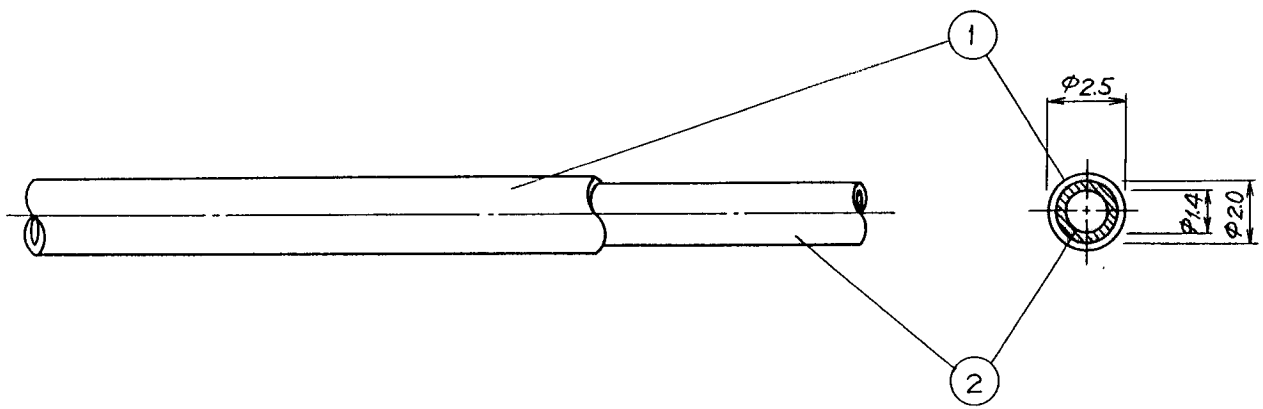

仕様
火災報知設備
(1) 種別；差動式分布型熱感知器用銅パイプ（白色ビニル被覆）
(2) 一束の長さ及び重量；一束 約 1.5 ～ 2.0 kg（59 m/kg）
(3) 主材；空気管；銅管
外径：φ2.0 mm
内径：φ1.4 mm
ビニル被覆；塩化ビニル（厚さ 0.25 mm）

番号	名称	番号	名称	番号	名称	番号	名称
1	空気管						
2	ビニル被覆						

差動式分布型熱感知器用銅パイプ

（空気管，白色ビニル被覆）

発行	技術部管理課	縮尺	/
図番	Z 6092		①

能美防災株式会社